WACHENDORFF
The Encoder Experts

Wachendorff Automation GmbH & Co. KG
Industriestraße 7 • D-65366 Geisenheim
Tel.: +49 (0) 67 22 / 99 65 -25 • Fax: +49 (0) 67 22 / 99 65 -70
support-wa@wachendorff.de • www.wachendorff-automation.de

Anbausatz für frequenzgeregelte Aufzüge WDGAS58B mit Wellendrehgeber

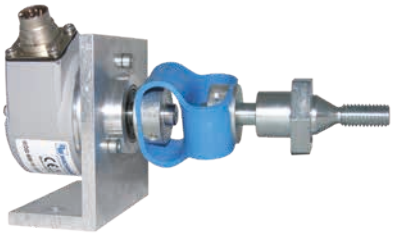

- Vollständiger Satz als Nachrüstset
- Schnell und sicher mit Hilfe des Zubehörs montiert
- Preiswerte Lösung für die Modernisierung
- TTL, HTL-Ausgang
- Gewinde: M8, M10, M12, M16 und M20

www.wachendorff-automation.de/wdgas58b

Für den Anbau von Drehgebern an eine frequenzgeregelte Aufzugsmaschine stehen die folgenden Anbausätze zur Verfügung.
Jeder Anbausatz besteht aus:
1 x Drehgeber, 1 x Montagewinkel, 1 x Anschlusskabel, 15 m,
1 x Doppelschlaufenkupplung , 1 x Wellenadapter

Anbausatz WDGAS58B:

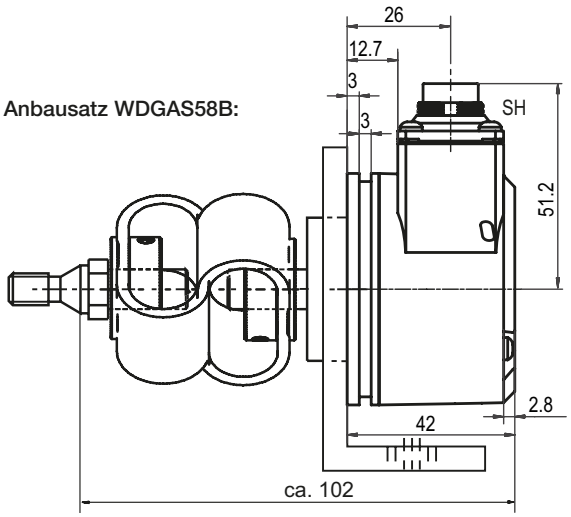

(in Verwendung mit Wellenadapter M8)

Mechanische Daten

Gehäuse	
- Klemmflansch:	Aluminium
- Rückseite:	Aluminium-Druckguss, pulverbeschichtet
- Durchmesser:	58 mm
Welle	
- Material:	Edelstahl
- Durchmesser:	10 mm, H7
- Länge:	20 mm
- Zulässige Wellen-Belastung:	max. 220 N radial max. 120 N axial
- Anlaufdrehmoment:	ca. 1 Ncm bei Raumtemperatur
Lager	
- Typ:	2 Präzisionskugellager
- Lebensdauer:	1x 10^9 U bei 100 % Lagerlast 1x 10^{10} U bei 40 % Lagerlast 1x 10^{11} U bei 20 % Lagerlast
Max. Betriebsdrehzahl:	8.000 min^{-1}
Gewicht:	ca. 250 g
Anschluss:	SH8: radialer Steckerabgang, 8-polig
Arbeitstemperatur:	-20 °C bis +80 °C
Lagerungstemperatur:	-30 °C bis +80 °C

Kenndaten für funktionale Sicherheit

$MTTF_d$:	200 a
Gebrauchsdauer (T_M):	25 a
Lebensdauer Lager:	1x 10^{11} U bei 8.000 min^{-1} und 20 % Lagerlast
Diagnosedeckungsgrad (DC):	0 %

Drehgeber-Bestell-Nr.: WDGI58B-10-YYYY-ABN-H24-SH8
- YYYY: mit 1024, 2048, 4096 Impulsen
- 3 Kanäle, A, B und Nullimpuls N
- H24: 10 VDC bis 30 VDC HTL Betriebsspannung
- SH8: radialer Stecker, 8-polig

WDGI58B-10-YYYY-ABN-R05-SH8
- YYYY: mit 1024, 2048, 4096 Impulsen
- 6 Kanäle, A, B und Nullimpuls N + Invertierte
- 5 VDC TTL Betriebsspannung mit invertierten Signalen
- SH8: radialer Steckerabgang, 8-polig

Bitte tragen Sie für YYYY Ihre Impulszahl ein.

Steckerbelegung SH8

Funktion	Pin HTL	PIN TTL
Plus	2	2
Minus	1	1
A	3	3
A inv.	-	6
B	4	4
B inv.	-	7
N	5	5
N inv.	-	8

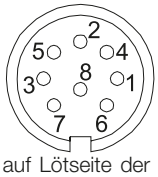

Blick auf Lötseite der Kabeldose entspricht Blick auf Pin‘s am Geber.

Montagewinkel:
Der Montagewinkel dient der einfachen Befestigung der Geber in der Aufzugsanlage. Dabei ist darauf zu achten, dass der zulässige Wellenversatz der Kupplung eingehalten wird.

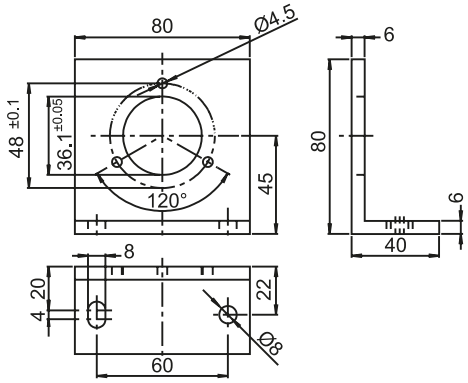

Bestellnummer: MW58B

Anschlusskabel:
Das Anschlusskabel ist 15 m lang und abgeschirmt, wobei der Schirm am Stecker nicht aufgelegt ist. Schutzart mit verschraubter Dose: IP40.

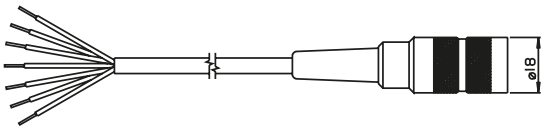

Das Anschlusskabel hat die folgende Kabelbelegung:

Funktion	Farbe
Plus	braun
Minus	weiß
A	grün
A inv.	rot
B	gelb
B inv.	schwarz
N	grau
N inv.	violett
Schirm:	Beilauflitze

Bestellnummer: KD84015

Doppelschlaufenkupplung:
Die Doppelschlaufenkupplung dient dem Ausgleich zwischen Antrieb und Geber. Die Kupplung verfügt über eine besonders große Ausgleichsfähigkeit.

Eigenschaften:	hohe Ausgleichsfähigkeit
Wellenversatz:	axial: max. ±4 mm
	radial: max. ±3 mm
	angular: ± 12°
Max. Betriebsdrehzahl:	3.000 min^{-1}
Anlaufdrehmoment:	max. 200 Ncm
Werkstoff:	
- Nabe:	verzinkt
- Federelement:	Polyurethan
Gewicht:	85 g
Befestigung:	DIN 916 M4x6 (4x)
Arbeitstemperatur:	-30 °C bis +80 °C

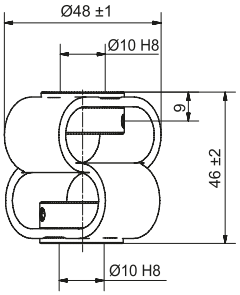

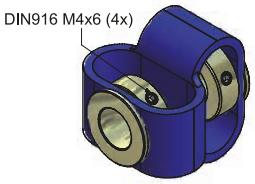

Bestell-Nr.: DSK481010

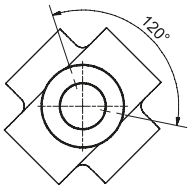

Wellenadapter

Wellenadapter:
Die Wellenadapter werden in ein entsprechendes Gewinde der Aufzugsmaschine eingeschraubt und erlauben den einfachen Anschluss über die Doppelschlaufenkupplung.

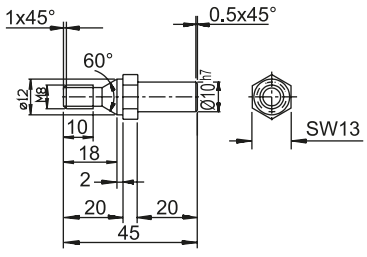

Wellenadapter M8 Bestell-Nr.: WDGWA10M08

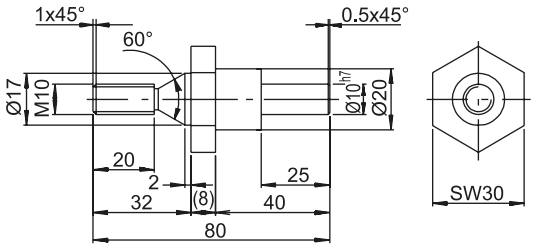

Wellenadapter M10 Bestell-Nr.: WDGWA10M10

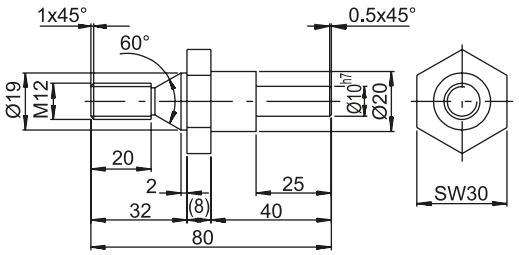

Wellenadapter M12 Bestell-Nr.: WDGWA10M12

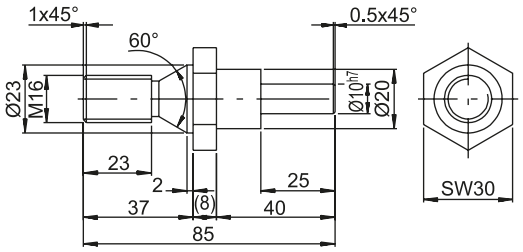

Wellenadapter M16 Bestell-Nr.: WDGWA10M16

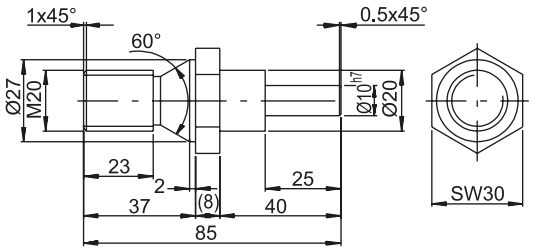

Wellenadapter M20 Bestell-Nr.: WDGWA10M20

Anmerkung:
XX: Bitte tragen Sie für den Wellenadapter ein:

Wellenadapter 10/M8:	08
Wellenadapter 10/M10:	10
Wellenadapter 10/M12:	12
Wellenadapter 10/M16:	16
Wellenadapter 10/M20:	20

YYYY: Bitte tragen Sie für die Impulszahl ein: 1024, 2048 oder 4096

Bestellhinweise Anbausatz WDGAS58B:

Bezeichnung:	Bestellnummer:
Anbausatz 10-30 VDC HTL bestehend aus: - WDGI58B-10-YYYY-ABN-H24-SH8 - YYYY: mit 1024, 2048, 4096 Imp. - 3 Kanäle, A, B, N - H24: 10 - 30 VDC Betriebsspannung - SH8: radialer 8-pol. Steckerabgang - MW58B - KD84015: 15 m konf. Kabel - DSK481010 - XX: Wellenadapter: 08, 10, 12, 16 oder 20	WDGAS58BYYYYH24XX
Anbausatz 5 VDC TTL, RS422 bestehend aus: - WDGI58B-10-YYYY-ABN-R05-SH8 - YYYY: mit 1024, 2048, 4096 Imp. - 6 Kanäle, A, B, N, $\overline{A}$, $\overline{B}$, $\overline{N}$ - R05: 5 VDC TTL Betriebsspannung mit invertierten Signalen - SH8: radialer 8-pol. Steckerabgang - MW58B - KD84015: 15 m konf. Kabel - DSK481010 - XX: Wellenadapter: 08, 10, 12, 16 oder 20	WDGAS58BYYYYR05XX

Zolltarifnummer: 90318020
Herkunftsland: Deutschland