WACHENDORFF
The Encoder Experts

Datenblatt

Längenmesssystem LMSMA25

www.wachendorff-automation.de/lmsma25

Wachendorff Automation
... Systeme und Drehgeber

- Komplette Systeme
- Industrierobuste Drehgeber für Ihren Anwendungsfall
- Standardprogramm und Kundenversionen
- Höchste zulässige Lasten
- 48 Stunden Eilproduktion
- Fertigung in Deutschland
- Weltweites Distributoren-Netzwerk

Robustes Längenmesssystem LMSMA25

- Kompaktes System mit neuem Federarm, inkl. Drehgeber WDGI 58B und 500 mm Messrad
- Bis zu 0,02 mm/Impuls für hervorragende Messergebnisse
- Für viele Oberflächen geeignet
- Dämpfende Lagerung
- Anpressdruck - Leicht anpassbar durch intelligente Zentraljustierung
- Vielseitig montierbar (z. B. Montageprofil)

www.wachendorff-automation.de/lmsma25

Auflösung WDGI 58B10 mit	
500 I/U:	1 Imp./mm = 1,0 mm/Impuls
5000 I/U:	10 Imp./mm = 0,1 mm/Impuls
12500 I/U:	25 Imp./mm = 0,04 mm/Impuls
25000 I/U:	50 Imp./mm = 0,02 mm/Impuls

Mechanische Daten der Systemkomponenten	
Gehäuse Drehgeber	
Flanschtyp	Klemmflansch
Flanschmaterial	Aluminium
Flanschmaterial Rückseite	Aluminium-Druckguss, pulverbeschichtet
Welle(n)	
Wellenmaterial	Edelstahl
Anlaufdrehmoment	ca. 1 Ncm bei Raumtemperatur
Wellendurchmesser	Ø 10 mm mit Abflachung
Wellenlänge	L: 20 mm
Max. Wellenbelastung radial	220 N
Max. Wellenbelastung axial	120 N
Lager	
Max. Betriebsdrehzahl	8000 min^{-1}
Federarm	
Vorspannkraft	0 N bis 30 N in 5 N Schritten
Achsenlänge	120 mm
Material	Aluminium-Druckguss
Arretierung	Federarm bei 100 ° in Ausgangszustand (Feder nicht belastet)
Anpressdruck	Einstellbar, Rasterung in 10 ° Schritten (entspricht 5 N)

Kenndaten für funktionale Sicherheit	
$MTTF_d$	200 a
Gebrauchsdauer (T_M)	25 a
Lebensdauer Lager ($L_{10}h$)	1 x 10^{11} U bei 20 % Lagerlast und 8000 min^{-1}
Diagnosedeckungsgrad (DC)	0 %

Elektrische Daten	
Betriebsspannung/ Eigenstromaufnahme	4,75 VDC bis 5,5 VDC: max. 100 mA 10 VDC bis 30 VDC: max. 100 mA
Ausgangsschaltung	TTL, HTL
Kanäle	ABN und invertierte Signale
Belastung	max. 40 mA / Kanal
Anschlussschutz	nur bei 10 VDC bis 30 VDC, HTL
Genauigkeit	
Phasenversatz	90° ± max. 7,5 % einer Teilungslänge
Impuls-/Pausenverhältnis	50 % ± max. 7 %
Allgemeine Daten	
Gewicht	ca. 1100 g
Anschluss	Steckerabgang radial
Schutzart (EN 60529)	IP67, am Welleneingang IP65
Arbeitstemperatur	
LMSxxxKH:	-10 °C bis +70 °C
LMSxxxKG:	-10 °C bis +70 °C
LMSxxxKR:	-30 °C bis +85 °C
LMSxxxNG:	-10 °C bis +50 °C

Einsatzgebiete Messrad U = 500 mm		
	LMSxxxKH: (glatt)	Kunststoff, lackierte Oberflächen, Papier, Pappe, Holz, Metall, Textilien.
	LMSxxxKG: (geriffelt)	Kunststoff, lackierte Oberflächen, Papier, Pappe, Holz, Metall, Textilien.
	LMSxxxKR: (Kreuzrändel)	Pappe, Holz, Textilien.
	LMSxxxNG: (genoppt)	Textilien.

Weitere Informationen
Allgemein technische Daten inkrementale Drehgeber www.wachendorff-automation.de/atd
Passendes Zubehör www.wachendorff-automation.de/zub

Zolltarifnummer: 90318020
Herkunftsland: Deutschland

Sensor-Stecker (M12x1) SC, 8-polig

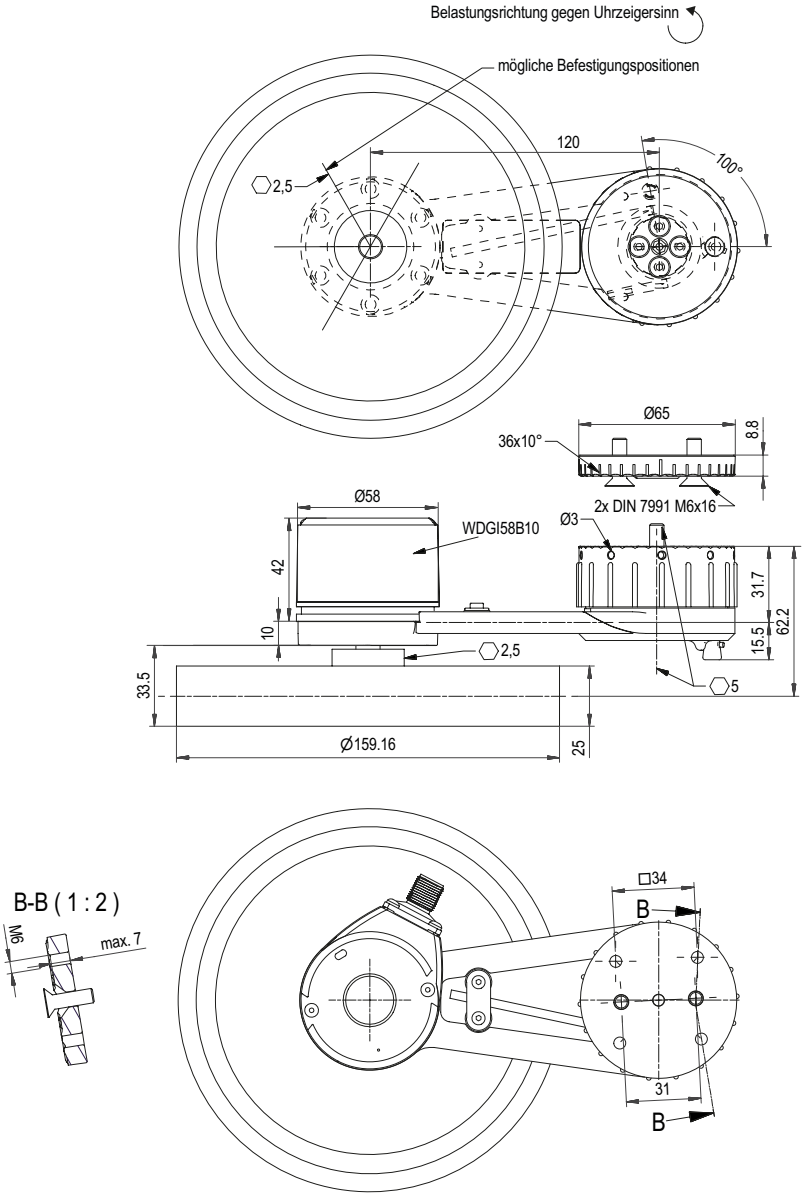

Beschreibung

SC8 radial, 8-polig, Stecker mit Gebergehäuse leitend verbunden

Anschlussbelegung	
	SC8
	8-polig
Steckerbild	
Schaltung	P05, R05, P24, R24
GND	1
+UB	2
A	3
B	4
N	5
Frühwarnausgang	-
A inv.	6
B inv.	7
N inv.	8
n. c.	-
Schirm	-

Bestellnummern

mm/Impuls	Impulse	LMSMA25100024xx10	LMSMA25100005xx10	LMSMA25010024xx10	LMSMA25010005xx10	LMSMA25004024xx10	LMSMA25004005xx10	LMSMA25002024xx10	LMSMA25002005xx10
1,0	500	•	•						
0,1	5000			•	•				
0,04	12500					•	•		
0,02	25000							•	•
VDC									
10 bis 30 HTL		•		•		•		•	
4,75 bis 5,5 TTL			•		•		•		•
Einsatzgebiete*		xx: siehe Messräder							

*** Einsatzgebiete Messrad U = 500 mm**
xx = KH: Kunststoff, lackierte Oberflächen, Papier, Pappe, Holz, Metall, Textilien.
xx = KG: Kunststoff, lackierte Oberflächen, Papier, Pappe, Holz, Metall, Textilien.
xx = KR: Pappe, Holz, Textilien.
xx = NG: Textilien.

Ihre Anwendung benötigt andere Auflösungen bzw. Impulszahlen, Messräder, Kabellängen oder weiteres Zubehör?
Sprechen Sie uns an. Gerne arbeiten wir Ihnen die optimale Lösung aus.

Ansprechpartner

Für technische Fragen
(Anwendungsberatung, Anpassungsentwicklung, inkrementale Drehgeberauswahl)
wenden Sie sich bitte an:

Technische Anwendungsberatung inkrementale Drehgeber
Tel.: +49 6722 9965131
Fax: +49 6722 996570
E-Mail: support-wa@wachendorff.de

Für kaufmännische Fragen
(Angebot, Auftrag, Lieferzeit)
wenden Sie sich bitte an:

Vertriebsinnendienst
Tel.: +49 6722 9965242
Fax: +49 6722 996570
E-Mail: sales-wa@wachendorff.de

Im deutschsprachigen Ausland
wenden Sie sich bitte an:

Ihren Distributor

www.wachendorff-automation.de/distributoren

WACHENDORFF

Wachendorff Automation GmbH & Co. KG
Industriestrasse 7 • D-65366 Geisenheim

Tel.: +49 (0) 67 22 / 99 65 - 25
Fax: +49 (0) 67 22 / 99 65 - 70
E-Mail: wdg@wachendorff.de
www.wachendorff-automation.de