WACHENDORFF
The Encoder Experts

Datenblatt

Längenmesssystem LMSLA12

www.wachendorff-automation.de/lmsla12

Wachendorff Automation

... Systeme und Drehgeber

- Komplette Systeme
- Industrierobuste Drehgeber für Ihren Anwendungsfall
- Standardprogramm und Kundenversionen
- Höchste zulässige Lasten
- 48 Stunden Eilproduktion
- Fertigung in Deutschland
- Weltweites Distributoren-Netzwerk

Robustes Längenmesssystem LMSLA12

- Abgestimmtes Komplettsystem mit inkrementalem Drehgeber, Linear-Ausgleich-Drehgeberhalter und Messrad
- Bis zu 0,008 mm/Impuls für hervorragende Druckbilder
- Durch verschiedene Messräder auf vielen Oberflächen einsetzbar
- Spielfreie Parallelführung und höchste Lagerlasten für eine lange Lebensdauer

www.wachendorff-automation.de/lmsla12

Auflösung WDGI 58B10 mit	
200 I/U:	1 Imp./mm = 1,0 mm/Impuls
2000 I/U:	10 Imp./mm = 0,1 mm/Impuls
5000 I/U:	25 Imp./mm = 0,04 mm/Impuls
25000 I/U:	125 Imp./mm = 0,008 mm/Impuls

Mechanische Daten der Systemkomponenten	
Gehäuse Drehgeber	
Flanschtyp	Klemmflansch
Flanschmaterial	Aluminium
Flanschmaterial Rückseite	Aluminium-Druckguss, pulverbeschichtet
Welle(n)	
Wellenmaterial	Edelstahl
Anlaufdrehmoment	ca. 1 Ncm bei Raumtemperatur
Wellendurchmesser	Ø 10 mm mit Abflachung
Wellenlänge	L: 20 mm
Max. Wellenbelastung radial	220 N
Max. Wellenbelastung axial	120 N
Lager	
Max. Betriebsdrehzahl	8000 min^{-1}
Drehgeberhalter	
Vorspannkraft	25 N
Hub	8,5 mm
Material	Aluminium

Kenndaten für funktionale Sicherheit	
$MTTF_d$	200 a
Gebrauchsdauer (T_M)	25 a
Lebensdauer Lager ($L_{10}h$)	1 x 10^{11} U bei 20 % Lagerlast und 8000 min^{-1}
Diagnosedeckungsgrad (DC)	0 %

Elektrische Daten	
Betriebsspannung/ Eigenstromaufnahme	4,75 VDC bis 5,5 VDC: max. 100 mA 10 VDC bis 30 VDC: max. 100 mA
Ausgangsschaltung	TTL, HTL
Kanäle	ABN und invertierte Signale
Belastung	max. 40 mA / Kanal
Anschlussschutz	nur bei 10 VDC bis 30 VDC, HTL
Genauigkeit	
Phasenversatz	90° ± max. 7,5 % einer Teilungslänge
Impuls-/Pausenverhältnis	50 % ± max. 7 %
Allgemeine Daten	
Gewicht	ca. 570 g
Anschluss	Steckerabgang radial
Schutzart (EN 60529)	IP67, am Welleneingang IP65
Arbeitstemperatur	
LMSxxxKH:	-10 °C bis +70 °C
LMSxxxKG:	-10 °C bis +70 °C
LMSxxxNG:	-10 °C bis +50 °C

Einsatzgebiete Messrad U = 200 mm		
	LMSxxxKH: (glatt)	Kunststoff, lackierte Oberflächen, Papier, Pappe, Holz, Metall, Textilien.
	LMSxxxKG: (geriffelt)	Kunststoff, lackierte Oberflächen, Papier, Pappe, Holz, Metall, Textilien.
	LMSxxxNG: (genoppt)	Textilien.

Weitere Informationen
Allgemein technische Daten www.wachendorff-automation.de/atd
Passendes Zubehör www.wachendorff-automation.de/zub

Zolltarifnummer: 90318020
Herkunftsland: Deutschland

Sensor-Stecker (M12x1) SC, 8-polig

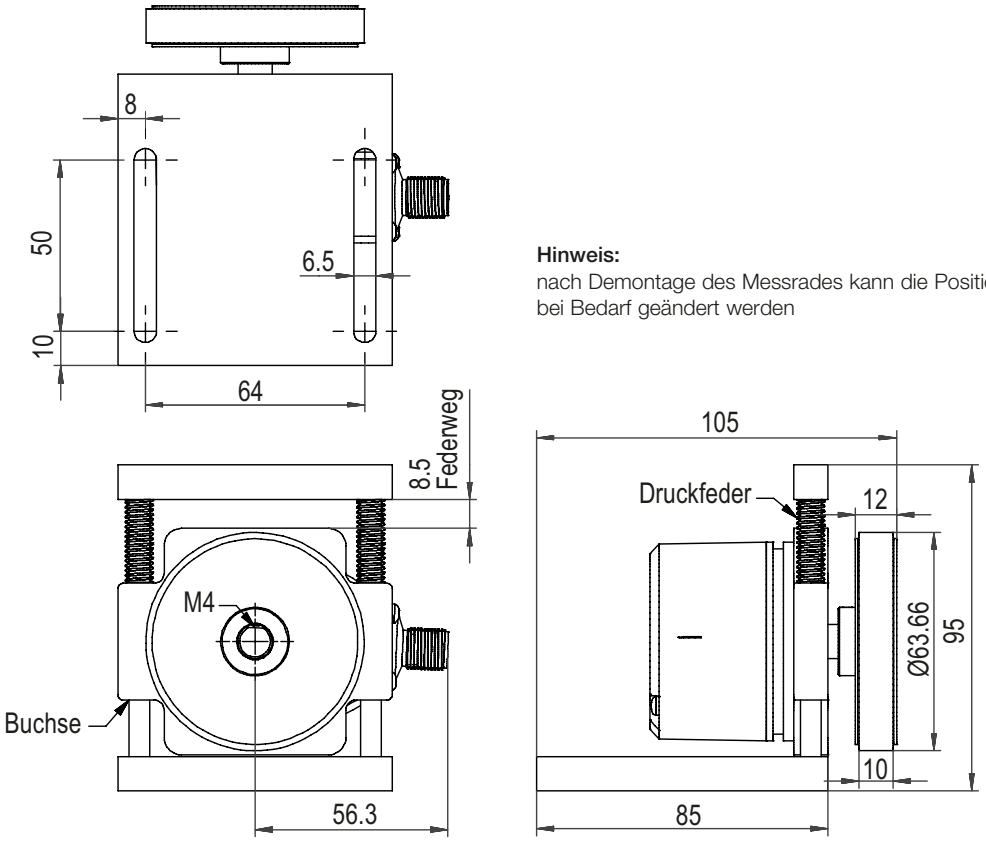

Hinweis:
nach Demontage des Messrades kann die Position des Drehgebers bei Bedarf geändert werden

Beschreibung

SC8 radial, 8-polig, Stecker mit Gebergehäuse leitend verbunden

Anschlussbelegung	
	SC8
	8-polig
Steckerbild	
Schaltung	P05, R05, P24, R24
GND	1
+UB	2
A	3
B	4
N	5
Frühwarnausgang	-
A inv.	6
B inv.	7
N inv.	8
n. c.	-
Schirm	-

Bestellnummern

mm/Impuls	Impulse	LMSLA121000 24KH10	LMSLA121000 05KH10	LMSLA121000 24KG10	LMSLA121000 05KG10	LMSLA121000 24NG10	LMSLA121000 05NG10	LMSLA120100 24KH10	LMSLA120100 05KH10	LMSLA120100 24KG10	LMSLA120100 05KG10	LMSLA120100 24NG10	LMSLA120100 05NG10	LMSLA120040 24KH10	LMSLA120040 05KH10	LMSLA120040 24KG10	LMSLA120040 05KG10	LMSLA120040 24NG10	LMSLA120040 05NG10	LMSLA120008 24KH10	LMSLA120008 05KH10	LMSLA120008 24KG10	LMSLA120008 05KG10	LMSLA120008 24NG10	LMSLA120008 05NG10
1,0	200	•	•	•	•	•	•																		
0,1	2000							•	•	•	•	•	•												
0,04	5000													•	•	•	•	•	•						
0,008	25000																			•	•	•	•	•	•
VDC																									
10 bis 30 HTL		•		•		•		•		•		•		•		•		•		•		•		•	
4,75 bis 5,5 TTL			•		•		•		•		•		•		•		•		•		•		•		•
Einsatzgebiete*		1	1	2	2	3	3	1	1	2	2	3	3	1	1	2	2	3	3	1	1	2	2	3	3

*** Einsatzgebiete Messrad U = 200 mm**
1 LMSxxxKH Kunststoff, lackierte Oberflächen, Papier, Pappe, Holz, Metall, Textilien.
2 LMSxxxKG Kunststoff, lackierte Oberflächen, Papier, Pappe, Holz, Metall, Textilien.
3 LMSxxxNG Textilien.

Ihre Anwendung benötigt andere Auflösungen bzw. Impulszahlen, Messräder, Kabellängen oder weiteres Zubehör?
Sprechen Sie uns an. Gerne arbeiten wir Ihnen die optimale Lösung aus.

Ansprechpartner

Für technische Fragen
(Anwendungsberatung, Anpassungsentwicklung, inkrementale Drehgeberauswahl)
wenden Sie sich bitte an:

Technische Anwendungsberatung inkrementale Drehgeber
Tel.: +49 6722 9965131
Fax: +49 6722 996570
E-Mail: support-wa@wachendorff.de

Für kaufmännische Fragen
(Angebot, Auftrag, Lieferzeit)
wenden Sie sich bitte an:

Vertriebsinnendienst
Tel.: +49 6722 9965242
Fax: +49 6722 996570
E-Mail: sales-wa@wachendorff.de

Im deutschsprachigen Ausland
wenden Sie sich bitte an:

Ihren Distributor

www.wachendorff-automation.de/distributoren

WACHENDORFF

Wachendorff Automation GmbH & Co. KG
Industriestrasse 7 • D-65366 Geisenheim

Tel.: +49 (0) 67 22 / 99 65 - 25
Fax: +49 (0) 67 22 / 99 65 - 70
E-Mail: wdg@wachendorff.de
www.wachendorff-automation.de