WACHENDORFF
The Encoder Experts

Online-Datenblatt

# Drehgeber WDGI 58K

**www.wachendorff-automation.de/wdgi58k**

**Wachendorff Automation**

**... Systeme und Drehgeber**

- Komplette Systeme
- Industrierobuste Drehgeber für Ihren Anwendungsfall
- Standardprogramm und Kundenversionen
- Höchste zulässige Lasten
- 48 Stunden Eilproduktion
- Fertigung in Deutschland
- Weltweites Distributoren-Netzwerk

IndustrieROBUST

# Drehgeber WDGI 58K

*Abbildung ähnlich*

- Robuster Standard - Industriegeber
- Aluminium-Druckgussgehäuse mit besonders umweltfreundlicher Pulverbeschichtung
- Durch hochwertige Elektronik bis 25000 Impulse
- Schutzart IP67, am Welleneingang IP65
- Höchste mechanische und elektrische Sicherheit
- Voller Anschlussschutz bei 10 VDC bis 30 VDC
- Hohe Ausgabefrequenz bis zu 600 kHz/2 MHz
- Optional:
  -40 °C bis +85 °C,
  Schutzart IP67 rundum,
  Druckausgleichsmembran

**www.wachendorff-automation.de/wdgi58k**

| **Auflösung** | |
|---|---|
| Impulszahl | bis 25000 I/U |

| **Mechanische Daten** | |
|---|---|
| **Gehäuse** | |
| Flanschtyp | Klemmflansch |
| Flanschmaterial | Aluminium |
| Flanschmaterial Rückseite | Aluminium-Druckguss, pulverbeschichtet |
| Gehäusedurchmesser | Ø 58 mm |
| Spannexzenter | Teilkreis 69 mm |
| **Welle(n)** | |
| Wellenmaterial | Edelstahl |
| Anlaufdrehmoment | ca. 1 Ncm bei Raumtemperatur |
| Wellendurchmesser | Ø 6 mm |
| Hinweis | Option AAO: Wellenlänge = 10 mm |
| Wellenlänge | L: 18 mm |
| Max. Wellenbelastung radial | 80 N |
| Max. Wellenbelastung axial | 50 N |
| **Lager** | |
| Lagertyp | 2 Präzisionskugellager |
| Lebensdauer | 1 x 10'10 U bei 100 % Lagerlast<br>1 x 10'11 U bei 40 % Lagerlast<br>1 x 10'12 U bei 20 % Lagerlast |
| Max. Betriebsdrehzahl | 8000 min'-1 |

| **Kenndaten für funktionale Sicherheit** | |
|---|---|
| $MTTF_d$ | 200 a |
| Gebrauchsdauer (TM) | 25 a |
| Lebensdauer Lager (L10h) | 1 x 10'12 U bei 20 % Lagerlast und 8000 min'-1 |
| Diagnosedeckungsgrad (DC) | 0 % |

| **Elektrische Daten** | |
|---|---|
| Betriebsspannung/ Eigenstromaufnahme | 4,75 VDC bis 5,5 VDC: typ. 70 mA (100 mA nur F05, P05) |
| Betriebsspannung/ Eigenstromaufnahme | 5 VDC bis 30 VDC: typ. 70 mA |
| Betriebsspannung/ Eigenstromaufnahme | 10 VDC bis 30 VDC: typ. 70 mA (100 mA nur F24, P24, 645) |
| Funktionsprinzip | optisch |
| Ausgangsschaltung | TTL<br>TTL, RS422 kompatibel, inv.<br>HTL<br>HTL, inv.<br>1 Vss Sin/Cos |
| Impulsfrequenz | TTL bis 5000 I/U: max. 200 kHz<br>HTL bis 5000 I/U: max. 200 kHz<br>TTL über 1200 I/U: max. 2 MHz<br>HTL über 1200 I/U: max. 600 kHz<br>1 Vss Sin/Cos: max. 100 kHz |
| Kanäle | AB<br>ABN<br>und invertierte Signale |
| Belastung | max. 40 mA / Kanal<br>bei 1 Vss Sin/Cos: min. 120 Ohm |
| Anschlussschutz | nur bei F24, H24, P24, R24 |
| **Genauigkeit** | |
| Phasenversatz | 90° ± max. 7,5 % einer Periodendauer |
| Impuls-/Pausenverhältnis | ≤5000 I/U: 50 % ± max. 7 %<br>Ausgangsschaltungen F24, P24, F05, P05, 645: 50 % max. ±10 % |

| **Umweltdaten** | |
|---|---|
| ESD (DIN EN 61000-4-2): | 8 kV |
| Burst (DIN EN 61000-4-4): | 2 kV |
| das schließt ein EMC: | DIN EN 61000-6-2<br>DIN EN 61000-6-3 |
| Vibration:<br>(DIN EN 60068-2-6) | 50 $m/s^2$ (10 Hz bis 2000 Hz) |
| Schock:<br>(DIN EN 60068-2-27) | 1000 $m/s^2$ (6 ms) |
| Elektrische Sicherheit: | Gemäß DIN VDE 0160 |

| **Zolltarif-Informationen** | |
|---|---|
| Zolltarifnummer: | 90318020 |
| Ursprungsland: | Deutschland |

| **Allgemeine Daten** | |
|---|---|
| Gewicht | ca. 250 g |
| Anschluss | Kabel- oder Steckerabgang |
| Schutzart (EN 60529) | Gehäuse: IP65, IP67,<br>Welleneingang: IP65 |
| Arbeitstemperatur | Steckerabgang: -40 °C bis +85 °C,<br>Kabelabgang: -20 °C bis +80 °C<br>(Option ACA: -40 °C bis +85 °C)<br>1 Vss: -10 °C bis +70 °C |
| Lagerungstemperatur | Steckerabgang: -40 °C bis +85 °C,<br>Kabelabgang: -30 °C bis +80 °C<br>(Option ACA: -40 °C bis +85 °C) |

| **Weitere Informationen** |
|---|
| Allgemein technische Daten und Sicherheitshinweise<br>**http://www.wachendorff-automation.de/atd** |
| Passendes Zubehör<br>**http://www.wachendorff-automation.de/zub** |

## WDGI 58K: Kabelanschluss K2, L2, axial, mit 2 m Kabel

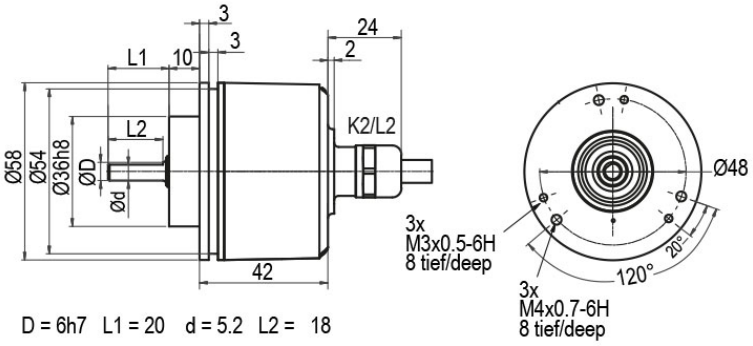


D = 6h7 L1 = 20 d = 5.2 L2 = 18

Option AAO:
D = 6h7 L1 = 10 d = 5.5 L2 = 9

| Beschreibung | | ABN inv. möglich |
|---|---|---|
| **K2** | axial, Schirm offen | • |
| **L2** | axial, Schirm mit Gebergehäuse leitend verbunden | • |

| Anschlussbelegungen | | | |
|---|---|---|---|
| | **K2, L2** | **K2, L2** | **L2** |
| **Schaltung** | F05, H05, F24, H24, H30 | P05, R05, P24, R24, 245, 645, R30 | SIN |
| **GND** | WH | WH | WH |
| **+UB** | BN | BN | BN |
| **A** | GN | GN | GN |
| **B** | YE | YE | GY |
| **N** | GY | GY | - |
| **-** | - | - | - |
| **A inv.** | - | RD | YE |
| **B inv.** | - | BK, (BU bei ACA) | PK |
| **N inv.** | - | VT | - |
| **Schirm** | Litze | Litze | Litze |

## WDGI 58K: Kabelanschluss K3, L3, radial, mit 2 m Kabel

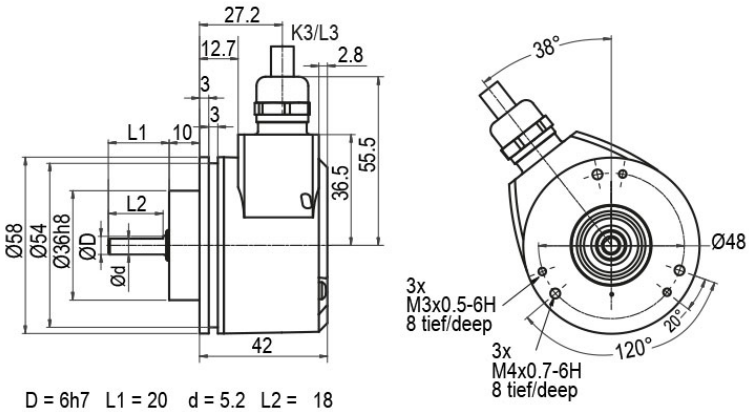


D = 6h7 L1 = 20 d = 5.2 L2 = 18

Option AAO:
D = 6h7 L1 = 10 d = 5.5 L2 = 9

| Beschreibung | | ABN inv. möglich |
|---|---|---|
| **K3** | radial, Schirm offen | • |
| **L3** | radial, Schirm mit Gebergehäuse leitend verbunden | • |

| Anschlussbelegungen | | | |
|---|---|---|---|
| | **K3, L3** | **K3, L3** | **L3** |
| **Schaltung** | F05, H05, F24, H24, H30 | P05, R05, P24, R24, 245, 645, R30 | SIN |
| **GND** | WH | WH | WH |
| **+UB** | BN | BN | BN |
| **A** | GN | GN | GN |
| **B** | YE | YE | GY |
| **N** | GY | GY | - |
| **-** | - | - | - |
| **A inv.** | - | RD | YE |
| **B inv.** | - | BK, (BU bei ACA) | PK |
| **N inv.** | - | VT | - |
| **Schirm** | Litze | Litze | Litze |

## WDGI 58K: Stecker (M16x0,75) SI, axial, 5-, 6-, 8-, 12-polig

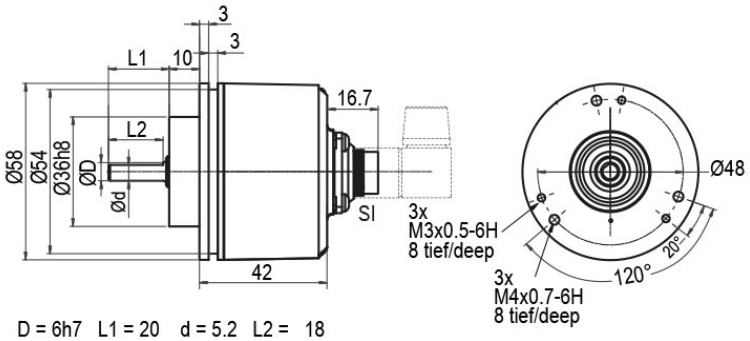


D = 6h7 L1 = 20 d = 5.2 L2 = 18

Option AAO:
D = 6h7 L1 = 10 d = 5.5 L2 = 9

| Beschreibung | | ABN inv. möglich |
|---|---|---|
| **SI5** | axial, 5-polig, Stecker mit Gebergehäuse leitend verbunden | - |
| **SI6** | axial, 6-polig, Stecker mit Gebergehäuse leitend verbunden | - |
| **SI8** | axial, 8-polig, Stecker mit Gebergehäuse leitend verbunden | • |
| **SI12** | axial, 12-polig, Stecker mit Gebergehäuse leitend verbunden | • |

**Anschlussbelegungen**

| | SI5 | SI6 | SI8 | SI8 | SI12 | SI12 |
|---|---|---|---|---|---|---|
| | 5-polig | 6-polig | 8-polig | 8-polig | 12-polig | 12-polig |
| | 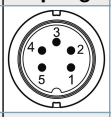 | 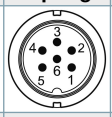 | 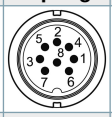 | | 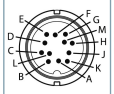 | 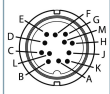 |
| **Schaltung** | F05, H05, F24, H24, H30 | F05, H05, F24, H24, H30 | P05, R05, P24, R24, R30, 245, 645 | SIN | P05, R05, P24, R24, 245, 645, R30 | SIN |
| **GND** | 1 | 6 | 1 | 1 | K, L | K, L |
| **+UB** | 2 | 1 | 2 | 2 | M, B | M, B |
| **A** | 3 | 2 | 3 | 3 | E | E |
| **B** | 4 | 4 | 4 | 4 | H | H |
| **N** | 5 | 3 | 5 | - | C | - |
| **-** | - | - | - | - | - | - |
| **A inv.** | - | - | 6 | 6 | F | F |
| **B inv.** | - | - | 7 | 7 | A | A |
| **N inv.** | - | - | 8 | - | D | - |
| **n. c.** | - | 5 | - | 5, 8 | G, J | D, G, J |
| **Schirm** | - | - | - | - | - | - |

## WDGI 58K: Stecker (M16x0,75) SH, radial, 5-, 6-, 8-, 12-polig

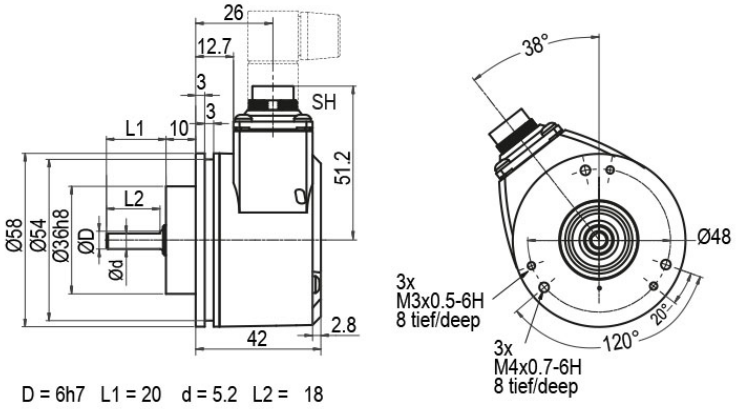


D = 6h7 L1 = 20 d = 5.2 L2 = 18

Option AAO:
D = 6h7 L1 = 10 d = 5.5 L2 = 9

| Beschreibung | | ABN inv. möglich |
|---|---|---|
| **SH5** | radial, 5-polig, Stecker mit Gebergehäuse leitend verbunden | - |
| **SH6** | radial, 6-polig, Stecker mit Gebergehäuse leitend verbunden | - |
| **SH8** | radial, 8-polig, Stecker mit Gebergehäuse leitend verbunden | • |
| **SH12** | radial, 12-polig, Stecker mit Gebergehäuse leitend verbunden | • |

**Anschlussbelegungen**

| | SH5 | SH6 | SH8 | SH8 | SH12 | SH12 |
|---|---|---|---|---|---|---|
| | 5-polig | 6-polig | 8-polig | 8-polig | 12-polig | 12-polig |
| | 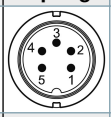 | 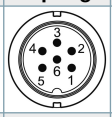 | 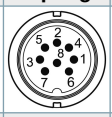 | | 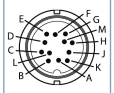 | 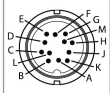 |
| **Schaltung** | F05, H05, F24, H24, H30 | F05, H05, F24, H24, H30 | P05, R05, P24, R24, R30, 245, 645 | SIN | P05, R05, P24, R24, 245, 645, R30 | SIN |
| **GND** | 1 | 6 | 1 | 1 | K, L | K, L |
| **+UB** | 2 | 1 | 2 | 2 | M, B | M, B |
| **A** | 3 | 2 | 3 | 3 | E | E |
| **B** | 4 | 4 | 4 | 4 | H | H |
| **N** | 5 | 3 | 5 | - | C | - |
| **-** | - | - | - | - | - | - |
| **A inv.** | - | - | 6 | 6 | F | F |
| **B inv.** | - | - | 7 | 7 | A | A |
| **N inv.** | - | - | 8 | - | D | - |
| **n. c.** | - | 5 | - | 5, 8 | G, J | D, G, J |
| **Schirm** | - | - | - | - | - | - |

## WDGI 58K: Stecker (M16x0,75) S2, axial, 7-polig

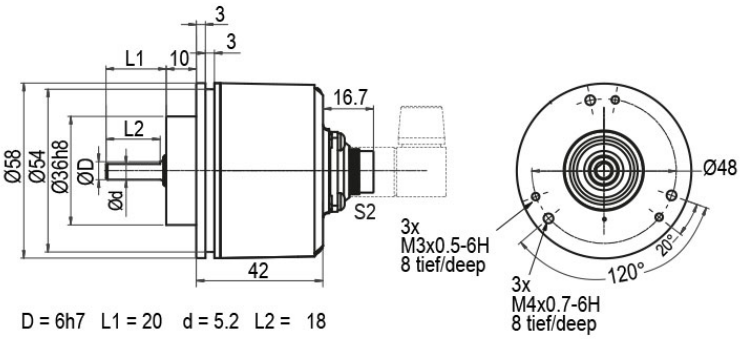


D = 6h7 L1 = 20 d = 5.2 L2 = 18

Option AAO:
D = 6h7 L1 = 10 d = 5.5 L2 = 9

| Beschreibung | | ABN inv. möglich |
|---|---|---|
| **S2** | axial, 7-polig, Stecker mit Gebergehäuse leitend verbunden | - |

| Anschlussbelegungen | |
|---|---|
| | **S2** |
| | **7-polig** |
| | 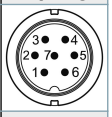 |
| **Schaltung** | F05, H05, F24, H24, H30 |
| **GND** | 1 |
| **+UB** | 2 |
| **A** | 3 |
| **B** | 4 |
| **N** | 5 |
| **-** | - |
| **A inv.** | - |
| **B inv.** | - |
| **N inv.** | - |
| **n. c.** | 6, 7 |
| **Schirm** | - |

## WDGI 58K: Stecker (M16x0,75) S3, radial, 7-polig

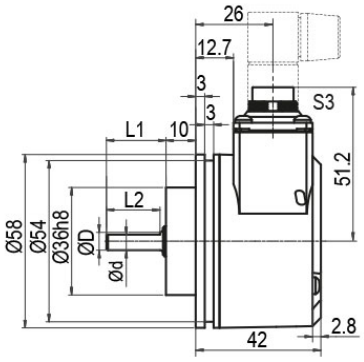


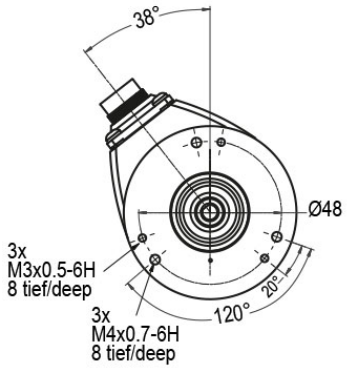


D = 6h7 L1 = 20 d = 5.2 L2 = 18

Option AAO:
D = 6h7 L1 = 10 d = 5.5 L2 = 9

| Beschreibung | | ABN inv. möglich |
|---|---|---|
| **S3** | radial, 7-polig, Stecker mit Gebergehäuse leitend verbunden | - |

| Anschlussbelegungen | |
|---|---|
| | **S3** |
| | **7-polig** |
| | 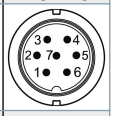 |
| **Schaltung** | F05, H05, F24, H24, H30 |
| **GND** | 1 |
| **+UB** | 2 |
| **A** | 3 |
| **B** | 4 |
| **N** | 5 |
| **-** | - |
| **A inv.** | - |
| **B inv.** | - |
| **N inv.** | - |
| **n. c.** | 6, 7 |
| **Schirm** | - |

## WDGI 58K: Stecker (M23) S4, axial, 12-polig

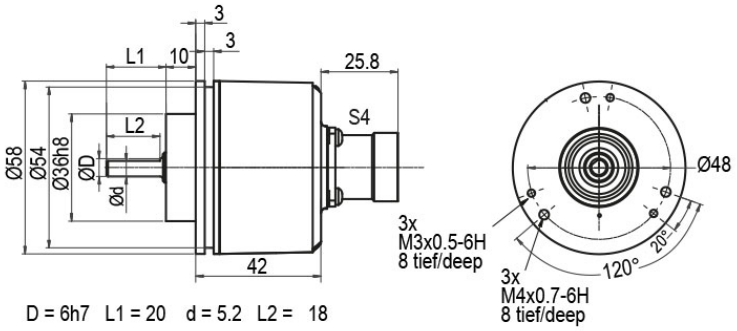


D = 6h7 L1 = 20 d = 5.2 L2 = 18

Option AAO:
D = 6h7 L1 = 10 d = 5.5 L2 = 9

| Beschreibung | | ABN inv. möglich |
|---|---|---|
| **S4** | axial, 12-polig, Stecker mit Gebergehäuse leitend verbunden | • |

| Anschlussbelegungen | | | |
|---|---|---|---|
| | **S4** | **S4** | **S4** |
| | **12-polig** | **12-polig** | **12-polig** |
| | 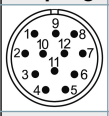 | 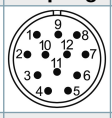 | 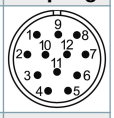 |
| **Schaltung** | F05, H05, F24, H24, H30 | P05, R05, P24, R24, 245, 645, R30 | SIN |
| **GND** | 10 | 10 | 10 |
| **+UB** | 12 | 12 | 12 |
| **A** | 5 | 5 | 5 |
| **B** | 8 | 8 | 8 |
| **N** | 3 | 3 | - |
| **-** | - | - | - |
| **A inv.** | - | 6 | 6 |
| **B inv.** | - | 1 | 1 |
| **N inv.** | - | 4 | - |
| **n. c.** | 1, 2, 4, 6, 7, 9, 11 | 2, 7, 9, 11 | 2, 3, 4, 7, 9, 11 |
| **Schirm** | - | - | - |

## WDGI 58K: Stecker (M23) S5, radial, 12-polig

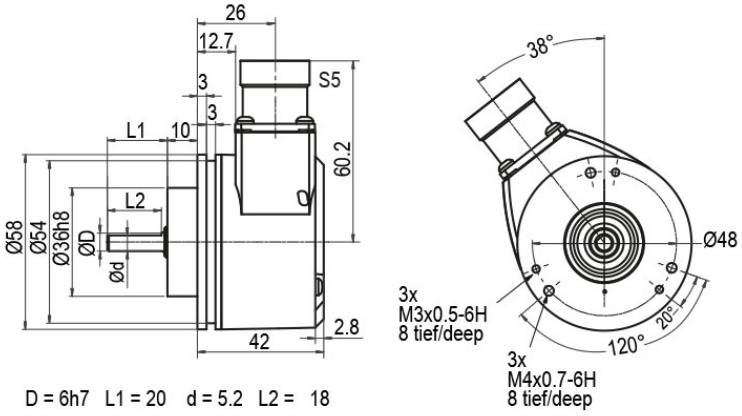


D = 6h7 L1 = 20 d = 5.2 L2 = 18

Option AAO:
D = 6h7 L1 = 10 d = 5.5 L2 = 9

| Beschreibung | | ABN inv. möglich |
|---|---|---|
| **S5** | radial, 12-polig, Stecker mit Gebergehäuse leitend verbunden | • |

| Anschlussbelegungen | | | |
|---|---|---|---|
| | **S5** | **S5** | **S5** |
| | **12-polig** | **12-polig** | **12-polig** |
| | 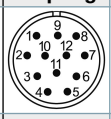 | 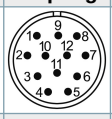 | 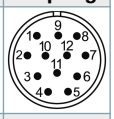 |
| **Schaltung** | F05, H05, F24, H24, H30 | P05, R05, P24, R24, 245, 645, R30 | SIN |
| **GND** | 10 | 10 | 10 |
| **+UB** | 12 | 12 | 12 |
| **A** | 5 | 5 | 5 |
| **B** | 8 | 8 | 8 |
| **N** | 3 | 3 | - |
| **-** | - | - | - |
| **A inv.** | - | 6 | 6 |
| **B inv.** | - | 1 | 1 |
| **N inv.** | - | 4 | - |
| **n. c.** | 1, 2, 4, 6, 7, 9, 11 | 2, 7, 9, 11 | 2, 3, 4, 7, 9, 11 |
| **Schirm** | - | - | - |

## WDGI 58K: Stecker (M23) S4R, axial, 12-polig (rechtsdrehend)

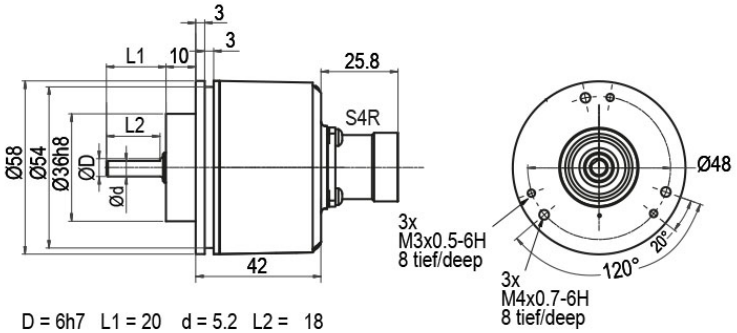


D = 6h7 L1 = 20 d = 5.2 L2 = 18

Option AAO:
D = 6h7 L1 = 10 d = 5.5 L2 = 9

| Beschreibung | | ABN inv. möglich |
|---|---|---|
| **S4R** | axial, 12-polig, Stecker mit Gebergehäuse leitend verbunden | • |

| Anschlussbelegungen | | | |
|---|---|---|---|
| | **S4R** | **S4R** | **S4R** |
| | **12-polig** | **12-polig** | **12-polig** |
| | 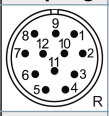 | 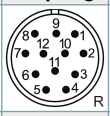 | 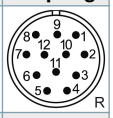 |
| **Schaltung** | F05, H05, F24, H24, H30 | P05, R05, P24, R24, 245, 645, R30 | SIN |
| **GND** | 10 | 10 | 10 |
| **+UB** | 12 | 12 | 12 |
| **A** | 5 | 5 | 5 |
| **B** | 8 | 8 | 8 |
| **N** | 3 | 3 | - |
| **-** | - | - | - |
| **A inv.** | - | 6 | 6 |
| **B inv.** | - | 1 | 1 |
| **N inv.** | - | 4 | - |
| **n. c.** | 1, 2, 4, 6, 7, 9, 11 | 2, 7, 9, 11 | 2, 3, 4, 7, 9, 11 |
| **Schirm** | - | - | - |

## WDGI 58K: Stecker (M23) S5R, radial, 12-polig (rechtsdrehend)

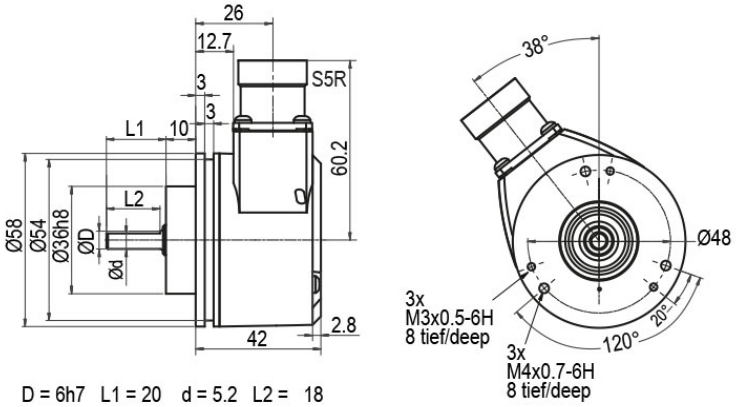


D = 6h7 L1 = 20 d = 5.2 L2 = 18

Option AAO:
D = 6h7 L1 = 10 d = 5.5 L2 = 9

| Beschreibung | | ABN inv. möglich |
|---|---|---|
| **S5R** | radial, 12-polig, Stecker mit Gebergehäuse leitend verbunden | • |

| Anschlussbelegungen | | | |
|---|---|---|---|
| | **S5R** | **S5R** | **S5R** |
| | **12-polig** | **12-polig** | **12-polig** |
| | 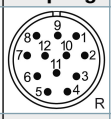 | 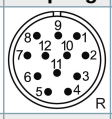 | 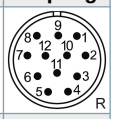 |
| **Schaltung** | F05, H05, F24, H24, H30 | P05, R05, P24, R24, 245, 645, R30 | SIN |
| **GND** | 10 | 10 | 10 |
| **+UB** | 12 | 12 | 12 |
| **A** | 5 | 5 | 5 |
| **B** | 8 | 8 | 8 |
| **N** | 3 | 3 | - |
| **-** | - | - | - |
| **A inv.** | - | 6 | 6 |
| **B inv.** | - | 1 | 1 |
| **N inv.** | - | 4 | - |
| **n. c.** | 1, 2, 4, 6, 7, 9, 11 | 2, 7, 9, 11 | 2, 3, 4, 7, 9, 11 |
| **Schirm** | - | - | - |

## WDGI 58K: Sensor-Stecker (M12x1) SB, axial, 4-, 5-, 8-, 12-polig

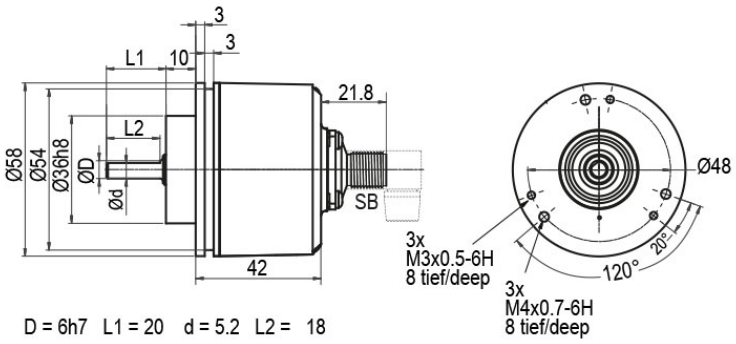


D = 6h7 L1 = 20 d = 5.2 L2 = 18

Option AAO:
D = 6h7 L1 = 10 d = 5.5 L2 = 9

| Beschreibung | | ABN inv. möglich |
|---|---|---|
| **SB4** | axial, 4-polig, Stecker mit Gebergehäuse leitend verbunden | - |
| **SB5** | axial, 5-polig, Stecker mit Gebergehäuse leitend verbunden | - |
| **SB8** | axial, 8-polig, Stecker mit Gebergehäuse leitend verbunden | • |
| **SB12** | axial, 12-polig, Stecker mit Gebergehäuse leitend verbunden | • |

**Anschlussbelegungen**

| | SB4 | SB5 | SB8 | SB8 | SB12 |
|---|---|---|---|---|---|
| | 4-polig | 5-polig | 8-polig | 8-polig | 12-polig |
| | 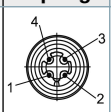 | 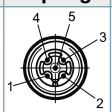 | 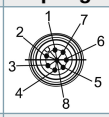 | 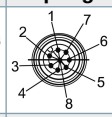 | 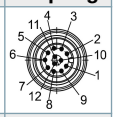 |
| **Schaltung** | F05, H05, F24, H24, H30 | F05, H05, F24, H24, H30 | P05, R05, P24, R24, R30, 245, 645 | SIN | P05, R05, P24, R24, 245, 645, R30 |
| **GND** | 3 | 3 | 1 | 1 | 3 |
| **+UB** | 1 | 1 | 2 | 2 | 1 |
| **A** | 2 | 4 | 3 | 3 | 4 |
| **B** | 4 | 2 | 4 | 5 | 6 |
| **N** | - | 5 | 5 | - | 8 |
| **-** | - | - | - | - | - |
| **A inv.** | - | - | 6 | 4 | 9 |
| **B inv.** | - | - | 7 | 6 | 7 |
| **N inv.** | - | - | 8 | - | 10 |
| **n. c.** | - | - | - | 7, 8 | 2, 5, 11, 12 |
| **Schirm** | - | - | - | - | - |

## WDGI 58K: Sensor-Stecker (M12x1) SC, radial, 4-, 5-, 8-, 12-polig

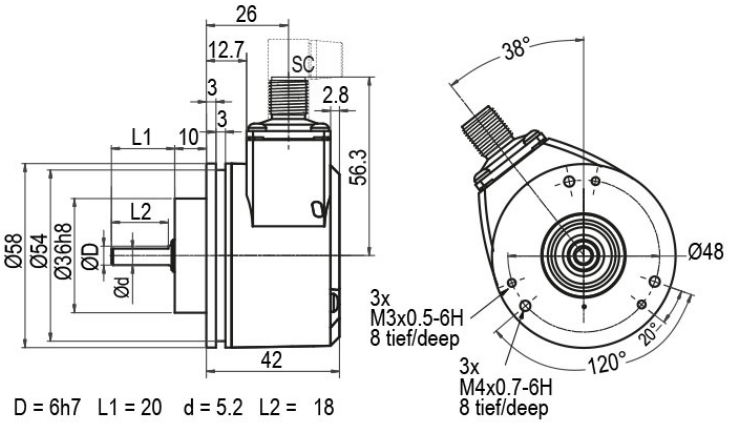


D = 6h7 L1 = 20 d = 5.2 L2 = 18

Option AAO:
D = 6h7 L1 = 10 d = 5.5 L2 = 9

| Beschreibung | | ABN inv. möglich |
|---|---|---|
| **SC4** | radial, 4-polig, Stecker mit Gebergehäuse leitend verbunden | - |
| **SC5** | radial, 5-polig, Stecker mit Gebergehäuse leitend verbunden | - |
| **SC8** | radial, 8-polig, Stecker mit Gebergehäuse leitend verbunden | • |
| **SC12** | radial, 12-polig, Stecker mit Gebergehäuse leitend verbunden | • |

**Anschlussbelegungen**

| | SC4 | SC5 | SC8 | SC8 | SC12 |
|---|---|---|---|---|---|
| | 4-polig | 5-polig | 8-polig | 8-polig | 12-polig |
| | 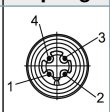 | 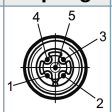 | 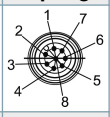 | 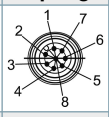 | 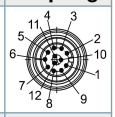 |
| **Schaltung** | F05, H05, F24, H24, H30 | F05, H05, F24, H24, H30 | P05, R05, P24, R24, R30, 245, 645 | SIN | P05, R05, P24, R24, 245, 645, R30 |
| **GND** | 3 | 3 | 1 | 1 | 3 |
| **+UB** | 1 | 1 | 2 | 2 | 1 |
| **A** | 2 | 4 | 3 | 3 | 4 |
| **B** | 4 | 2 | 4 | 5 | 6 |
| **N** | - | 5 | 5 | - | 8 |
| **-** | - | - | - | - | - |
| **A inv.** | - | - | 6 | 4 | 9 |
| **B inv.** | - | - | 7 | 6 | 7 |
| **N inv.** | - | - | 8 | - | 10 |
| **n. c.** | - | - | - | 7, 8 | 2, 5, 11, 12 |
| **Schirm** | - | - | - | - | - |

## Optionen

| IP67 rundum (nicht bei 1 Vss Sin/Cos) - Wellenlänge = 10 mm | Bestell-Code |
|---|---|
| Der Drehgeber WDGI 58K ist auch mit der hohen Schutzart IP67 rundum lieferbar.<br><br>Max. Betriebsdrehzahl: 8000 min'-1<br>Zulässige Wellenbelastung, axial: 50 N<br>Zulässige Wellenbelastung, radial: 80 N<br>Max. Impulszahl: 25000 I/U<br>Anlaufdrehmoment: ca. 4 Ncm bei Raumtemperatur | **AAO WDGI** |

| Niedrig Temperatur | Bestell-Code |
|---|---|
| Der Drehgeber WDGI 58K mit den Ausgangsschaltungen F24, H24, P24, R24, F05, H05, P05, R05, 245, 645 ist auch mit dem erweiterten Temperaturbereich -40 °C bis +85 °C (gemessen am Flansch) lieferbar. | **ACA** |

| Druckausgleichsmembran | Bestell-Code |
|---|---|
| Der Drehgeber WDGI 58K ist optional auch mit einer Druckausgleichsmembran erhältlich. Diese verhindert das Eindringen von Wasser in das Drehgebergehäuse bei hoher Luftfeuchtigkeit.<br>Schutzart bis IP67, Temperaturbereich und Salznebelbeständigkeit bleiben erhalten.<br>Chemikalien- und Lösemittelbeständig nach DIN EN ISO2812-1 | **ACR** |

| Kabellänge | Bestell-Code |
|---|---|
| Der Drehgeber WDGI 58K ist auch mit mehr als 2 m Kabel erhältlich. Die max. Kabellänge ist abhängig von der Betriebsspannung und der Frequenz; siehe https://www.wachendorff-automation.de/download/download-atd/<br>Bei der Bestellung ergänzen Sie bitte die Bestellnummer mit einer 3-stelligen Ziffer welche die Länge in Dezimeter angibt.<br>Beispiel: 5 m Kabellänge = 050 | **XXX = Dezimeter** |

| Beispl. Bestell-Nr. | Typ | Ihr Drehgeber |
|---|---|---|
| WDGI 58K | WDGI 58K | WDGI 58K |
| | | |
| | **Wellendurchmesser** | |
| 06 | 06 | |
| | | |
| | **Impulszahlen:** | |
| 5000 | 2, 5, 10, 15, 20, 24, 25, 30, 36, 40, 48, 50, 60, 64, 72, 87, 90, 100, 120, 125, 128, 150, 160, 180, 200, 216, 236, 240, 250, 254, 256, 300, 314, 320, 360, 400, 500, 512, 571, 600, 625, 720, 750, 768, 800, 900, 1000, 1024, 1200, 1250, 1270, 1440, 1500, 1800, 2000, 2048, 2400, 2500, 2880, 3000, 3600, 4000, 4096, 4685, 5000, 5760, 6000, 7200, 7500, 8000, 8192, 10000, 10240, 12000, 12500, 15000, 16384, 20000, 20480, 25000<br>1 Vss Sin/Cos nur bei 1024, 2048<br>Andere Impulszahlen auf Anfrage | |
| | | |
| | **Impulsfolge:** | |
| ABN | AB, ABN (SIN: AB) | |
| | | |
| | **Ausgangsschaltung** | |

| | Auflösung I/U | Betriebs-spannung VDC | Ausgangsschaltung | - | Bestellschlüssel |
|---|---|---|---|---|---|
| H24 | bis 2500 | 5 - 30 | HTL (TTL bei 5 VDC) | - | H30 |
| | | 5 - 30 | HTL, inv. (TTL/RS422 komp. bei 5 VDC) | - | R30 |
| | bis 5000 | 4,75 - 5,5 | TTL | - | H05 |
| | | 4,75 - 5,5 | TTL, RS422 komp., invertiert | - | R05 |
| | | 10 - 30 | HTL | - | H24 |
| | | 10 - 30 | HTL invertiert | - | R24 |
| | | 10 - 30 | TTL, RS422 komp., invertiert | - | 245 |
| | (höhere Frequenz) 1200 bis 25000 | 4,75 - 5,5 | TTL | - | F05 |
| | | 4,75 - 5,5 | TTL, RS422 komp., invertiert | - | P05 |
| | | 10 - 30 | HTL | - | F24 |
| | | 10 - 30 | HTL invertiert | - | P24 |
| | | 10 - 30 | TTL, RS422 komp., invertiert | - | 645 |
| | 1024, 2048 | 4,75 - 5,5 | 1 Vss Sin/Cos | - | SIN |

| | Elektrischer Anschluss | | | |
|---|---|---|---|---|
| | **Beschreibung** | **ABN inv. mögl.** | **Bestellschlüssel** | |
| | **Kabel: Länge (2 m Standard, WDG 58T: 1 m)** | | | |
| | axial, Schirm offen | • | K2 | |
| | axial, Schirm mit Gebergehäuse leitend verbunden | • | L2 | |
| | radial, Schirm offen | • | K3 | |
| | radial, Schirm mit Gebergehäuse leitend verbunden | • | L3 | |
| | **Stecker: (Stecker mit Gebergehäuse leitend verbunden)** | | | |
| | Stecker, M16x0,75, 5-polig, axial | - | SI5 | |
| | Stecker, M16x0,75, 5-polig, radial | - | SH5 | |
| | Stecker, M16x0,75, 6-polig, axial | - | SI6 | |
| | Stecker, M16x0,75, 6-polig, radial | - | SH6 | |
| | Stecker, M16x0,75, 8-polig, axial | • | SI8 | |
| | Stecker, M16x0,75, 8-polig, radial | • | SH8 | |
| | Stecker, M16x0,75, 12-polig, axial | • | SI12 | |
| K2 | Stecker, M16x0,75, 12-polig, radial | • | SH12 | |
| | Stecker, M16x0,75, 7-polig, axial | - | S2 | |
| | Stecker, M16x0,75, 7-polig, radial | - | S3 | |
| | Stecker, M23, 12-polig, axial | • | S4 | |
| | Stecker, rechtsdrehend, M23, 12-polig, axial | • | S4R | |
| | Stecker, M23, 12-polig, radial | • | S5 | |
| | Stecker, rechtsdrehend, M23, 12-polig, radial | • | S5R | |
| | Sensorstecker, M12x1, 4-polig, axial | - | SB4 | |
| | Sensorstecker, M12x1, 4-polig, radial | - | SC4 | |
| | Sensorstecker, M12x1, 5-polig, axial | - | SB5 | |
| | Sensorstecker, M12x1, 5-polig, radial | - | SC5 | |
| | Sensorstecker, M12x1, 8-polig, axial | • | SB8 | |
| | Sensorstecker, M12x1, 8-polig, radial | • | SC8 | |
| | Sensorstecker, M12x1, 12-polig, axial | • | SB12 | |
| | Sensorstecker, M12x1, 12-polig, radial | • | SC12 | |

| | Optionen | | |
|---|---|---|---|
| | **Beschreibung** | **Bestellschlüssel** | |
| | Keine Option gewählt | Leer | |
| | IP67 | AAO WDGI | |
| | Niedrig Temperatur | ACA | |
| | Druckausgleichsmembran | ACR | |
| | Kabellänge | XXX = Dezimeter | |

| **Bsp-Bestell-Nr.=** | WDGI 58K | 06 | 5000 | ABN | H24 | K2 | | | WDGI 58K | | | | | | | **Ihr Drehgeber** |
|---|---|---|---|---|---|---|---|---|---|---|---|---|---|---|---|---|

## Ansprechpartner

Für technische Fragen
(Anwendungsberatung, Anpassungsentwicklung, inkrementale Drehgeberauswahl)
wenden Sie sich bitte an:

Technische Anwendungsberatung inkrementale Drehgeber
**Kai Nagel**
Tel: +49 6722 9965131
E-Mail: support-wa@wachendorff.de

Für kaufmännische Fragen und Angebote
wenden Sie sich bitte an:

Vertriebsinnendienst (Deutschland)
Tel: +49 6722 9965599
E-Mail: sales-wa@wachendorff.de
https://www.wachendorff-automation.de/vertrieb-de/

WACHENDORFF
The Encoder Experts
Authorized Distributor

Im deutschsprachigen Ausland
wenden Sie sich bitte an:

Ihren Distributor

https://www.wachendorff-automation.de/distributoren.html

WACHENDORFF

Wachendorff Automation GmbH & Co. KG
Industriestrasse 7 • 65366 Geisenheim
Germany

Tel: +49 67 22 / 99 65 25
E-Mail: wdg@wachendorff.de
www.wachendorff-automation.de