WACHENDORFF
The Encoder Experts

Online-Datenblatt

Drehgeber WDGI 63B

www.wachendorff-automation.de/wdgi63b

Wachendorff Automation

... Systeme und Drehgeber

- Komplette Systeme
- Industrierobuste Drehgeber für Ihren Anwendungsfall
- Standardprogramm und Kundenversionen
- Höchste zulässige Lasten
- 48 Stunden Eilproduktion
- Fertigung in Deutschland
- Weltweites Distributoren-Netzwerk

IndustrieROBUST

Drehgeber WDGI 63B

Abbildung ähnlich

- Aluminium-Druckgussgehäuse mit besonders umweltfreundlicher Pulverbeschichtung
- Durch hochwertige Elektronik bis 25000 Impulse
- Schutzart IP67, am Welleneingang IP65
- Voller Anschlussschutz bei 10 VDC bis 30 VDC
- Hohe Ausgabefrequenz bis zu 600 kHz/2 MHz
- Optional:
  -40 °C bis +85 °C,
  Schutzart IP67 rundum,
  Druckausgleichsmembran

www.wachendorff-automation.de/wdgi63b

Auflösung	
Impulszahl	bis 25000 I/U

Mechanische Daten	
Gehäuse	
Flanschtyp	Klemmflansch
Flanschmaterial	Aluminium
Flanschmaterial Rückseite	Aluminium-Druckguss, pulverbeschichtet
Gehäusedurchmesser	Ø 63,5 mm
Welle(n)	
Wellenmaterial	Edelstahl
Anlaufdrehmoment	ca. 1 Ncm bei Raumtemperatur
Wellendurchmesser	Ø 9,525 mm [Ø 3/8"] Order No: 4Z
Wellenlänge	L: 22,3 mm
Max. Wellenbelastung radial	220 N
Max. Wellenbelastung axial	120 N
Wellendurchmesser	Ø 10 mm
Wellenlänge	L: 20 mm
Max. Wellenbelastung radial	220 N
Max. Wellenbelastung axial	120 N
Hinweis	Ø 7 mm / Ø 8 mm auf Anfrage
Lager	
Lagertyp	2 Präzisionskugellager
Lebensdauer	1 x 10'9 U bei 100 % Lagerlast 1 x 10'10 U bei 40 % Lagerlast 1 x 10'11 U bei 20 % Lagerlast
Max. Betriebsdrehzahl	8000 min'-1

Kenndaten für funktionale Sicherheit	
$MTTF_d$	200 a
Gebrauchsdauer (TM)	25 a
Lebensdauer Lager (L10h)	1 x 10'11 U bei 20 % Lagerlast und 8000 min'-1
Diagnosedeckungsgrad (DC)	0 %

Elektrische Daten	
Betriebsspannung/ Eigenstromaufnahme	4,75 VDC bis 5,5 VDC: typ. 70 mA (100 mA nur F05, P05)
Betriebsspannung/ Eigenstromaufnahme	5 VDC bis 30 VDC: typ. 70 mA
Betriebsspannung/ Eigenstromaufnahme	10 VDC bis 30 VDC: typ. 70 mA (100 mA nur F24, P24, 645)
Funktionsprinzip	optisch
Ausgangsschaltung	TTL TTL, RS422 kompatibel, inv. HTL HTL, inv. 1 Vss Sin/Cos
Impulsfrequenz	TTL bis 5000 I/U: max. 200 kHz HTL bis 5000 I/U: max. 200 kHz TTL über 1200 I/U: max. 2 MHz HTL über 1200 I/U: max. 600 kHz 1 Vss Sin/Cos: max. 100 kHz
Kanäle	AB ABN und invertierte Signale 1 Vss Sin/Cos
Belastung	max. 40 mA / Kanal bei 1 Vss Sin/Cos: min. 120 Ohm
Anschlussschutz	nur bei F24, H24, P24, R24
Genauigkeit	
Phasenversatz	90° ± max. 7,5 % einer Periodendauer
Impuls-/Pausenverhältnis	≤5000 I/U: 50 % ± max. 7 % Ausgangsschaltungen F24, P24, F05, P05, 645: 50 % max. ±10 %

Umweltdaten	
ESD (DIN EN 61000-4-2):	8 kV
Burst (DIN EN 61000-4-4):	2 kV
das schließt ein EMC:	DIN EN 61000-6-2 DIN EN 61000-6-3
Vibration: (DIN EN 60068-2-6)	50 m/s^2 (10 Hz bis 2000 Hz)
Schock: (DIN EN 60068-2-27)	1000 m/s^2 (6 ms)
Elektrische Sicherheit:	Gemäß DIN VDE 0160

Zolltarif-Informationen	
Zolltarifnummer:	90318020
Ursprungsland:	Deutschland

Allgemeine Daten	
Gewicht	ca. 280 g
Anschluss	Kabel- oder Steckerabgang
Schutzart (EN 60529)	Gehäuse: IP65, IP67, Welleneingang: IP65
Arbeitstemperatur	Steckerabgang: -40 °C bis +85 °C, Kabelabgang: -20 °C bis +80 °C (Option ACA: -40 °C bis +85 °C) 1 Vss: -10 °C bis +70 °C
Lagerungstemperatur	Steckerabgang: -40 °C bis +85 °C, Kabelabgang: -30 °C bis +80 °C (Option ACA: -40 °C bis +85 °C)

Weitere Informationen
Allgemein technische Daten und Sicherheitshinweise **http://www.wachendorff-automation.de/atd**
Passendes Zubehör **http://www.wachendorff-automation.de/zub**

WDGI 63B: Kabelanschluss K2, L2, axial, mit 2 m Kabel

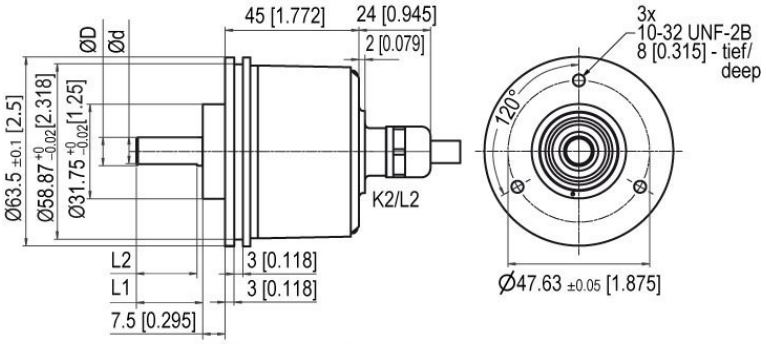

D = 9.525h7 [0.375]	L1 = 22.3 [0.878]	d = 9 [0.345]	L2 = 20.3 [0.799]	Welle abgeflacht/ shaft with flat
D = 10f7	L1 = 20	d = 9	L2 = 15	Welle abgeflacht/ shaft with flat

D = 7 mm, D = 8 mm, auf Anfrage/on request

Beschreibung		ABN inv. möglich
K2	axial, Schirm offen	•
L2	axial, Schirm mit Gebergehäuse leitend verbunden	•

Anschlussbelegungen			
	K2, L2	**K2, L2**	**L2**
Schaltung	F05, H05, F24, H24, H30	P05, R05, P24, R24, 245, 645, R30	SIN
GND	WH	WH	WH
+UB	BN	BN	BN
A	GN	GN	GN
B	YE	YE	GY
N	GY	GY	-
-	-	-	-
A inv.	-	RD	YE
B inv.	-	BK, (BU bei ACA)	PK
N inv.	-	VT	-
Schirm	Litze	Litze	Litze

WDGI 63B: Kabelanschluss K3, L3, radial, mit 2 m Kabel

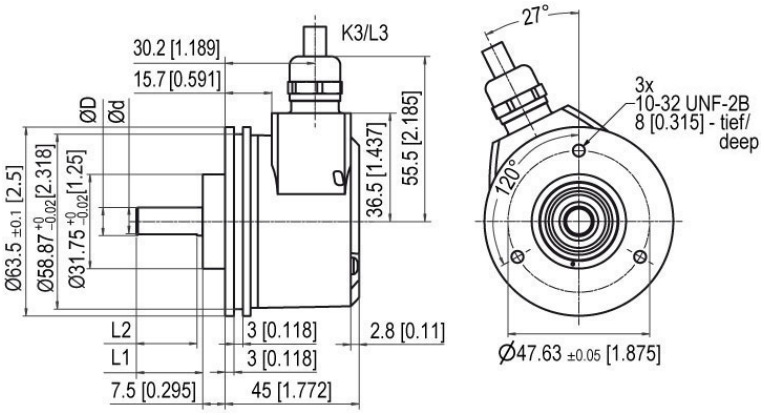

D = 9.525h7 [0.375]	L1 = 22.3 [0.878]	d = 9 [0.345]	L2 = 20.3 [0.799]	Welle abgeflacht/ shaft with flat
D = 10f7	L1 = 20	d = 9	L2 = 15	Welle abgeflacht/ shaft with flat

D = 7 mm, D = 8 mm, auf Anfrage/on request

Beschreibung		ABN inv. möglich
K3	radial, Schirm offen	•
L3	radial, Schirm mit Gebergehäuse leitend verbunden	•

Anschlussbelegungen			
	K3, L3	**K3, L3**	**L3**
Schaltung	F05, H05, F24, H24, H30	P05, R05, P24, R24, 245, 645, R30	SIN
GND	WH	WH	WH
+UB	BN	BN	BN
A	GN	GN	GN
B	YE	YE	GY
N	GY	GY	-
-	-	-	-
A inv.	-	RD	YE
B inv.	-	BK, (BU bei ACA)	PK
N inv.	-	VT	-
Schirm	Litze	Litze	Litze

WDGI 63B: Stecker (M16x0,75) SI, axial, 5-, 6-, 8-, 12-polig

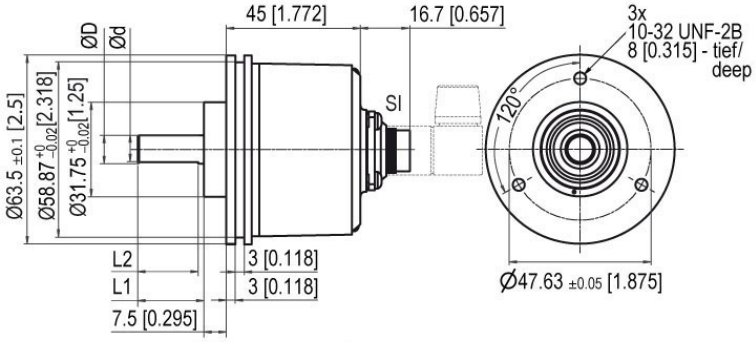

D = 9.525h7 [0.375] L1 = 22.3 [0.878] d = 9 [0.345] L2 = 20.3 [0.799] Welle abgeflacht/ shaft with flat

D = 10f7 L1 = 20 d = 9 L2 = 15 Welle abgeflacht/ shaft with flat

D = 7 mm, D = 8 mm, auf Anfrage/on request

Beschreibung		ABN inv. möglich
SI5	axial, 5-polig, Stecker mit Gebergehäuse leitend verbunden	-
SI6	axial, 6-polig, Stecker mit Gebergehäuse leitend verbunden	-
SI8	axial, 8-polig, Stecker mit Gebergehäuse leitend verbunden	•
SI12	axial, 12-polig, Stecker mit Gebergehäuse leitend verbunden	•

Anschlussbelegungen

	SI5	SI6	SI8	SI8	SI12	SI12
	5-polig	6-polig	8-polig	8-polig	12-polig	12-polig
	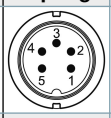	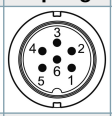		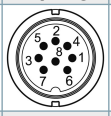	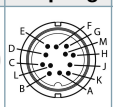	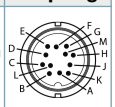
Schaltung	F05, H05, F24, H24, H30	F05, H05, F24, H24, H30	P05, R05, P24, R24, R30, 245, 645	SIN	P05, R05, P24, R24, 245, 645, R30	SIN
GND	1	6	1	1	K, L	K, L
+UB	2	1	2	2	M, B	M, B
A	3	2	3	3	E	E
B	4	4	4	4	H	H
N	5	3	5	-	C	-
-	-	-	-	-	-	-
A inv.	-	-	6	6	F	F
B inv.	-	-	7	7	A	A
N inv.	-	-	8	-	D	-
n. c.	-	5	-	5, 8	G, J	D, G, J
Schirm	-	-	-	-	-	-

WDGI 63B: Stecker (M16x0,75) SH, radial, 5-, 6-, 8-, 12-polig

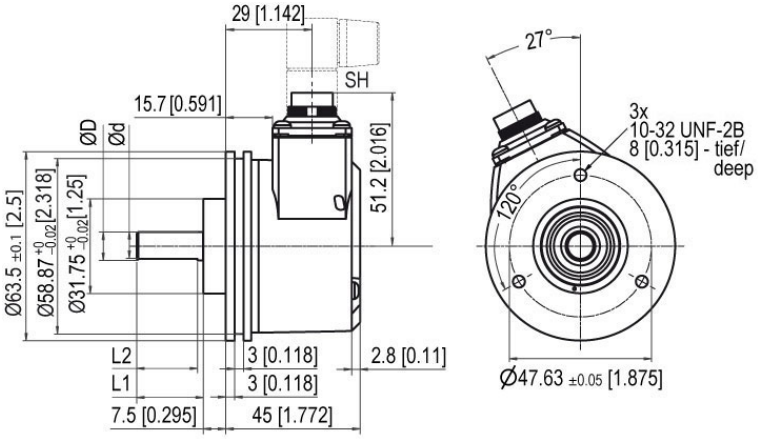

D = 9.525h7 [0.375] L1 = 22.3 [0.878] d = 9 [0.345] L2 = 20.3 [0.799] Welle abgeflacht/ shaft with flat

D = 10f7 L1 = 20 d = 9 L2 = 15 Welle abgeflacht/ shaft with flat

D = 7 mm, D = 8 mm, auf Anfrage/on request

Beschreibung		ABN inv. möglich
SH5	radial, 5-polig, Stecker mit Gebergehäuse leitend verbunden	-
SH6	radial, 6-polig, Stecker mit Gebergehäuse leitend verbunden	-
SH8	radial, 8-polig, Stecker mit Gebergehäuse leitend verbunden	•
SH12	radial, 12-polig, Stecker mit Gebergehäuse leitend verbunden	•

Anschlussbelegungen

	SH5	SH6	SH8	SH8	SH12	SH12
	5-polig	6-polig	8-polig	8-polig	12-polig	12-polig
	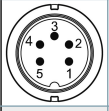	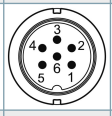	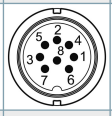	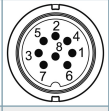	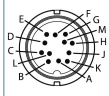	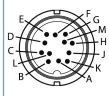
Schaltung	F05, H05, F24, H24, H30	F05, H05, F24, H24, H30	P05, R05, P24, R24, R30, 245, 645	SIN	P05, R05, P24, R24, 245, 645, R30	SIN
GND	1	6	1	1	K, L	K, L
+UB	2	1	2	2	M, B	M, B
A	3	2	3	3	E	E
B	4	4	4	4	H	H
N	5	3	5	-	C	-
-	-	-	-	-	-	-
A inv.	-	-	6	6	F	F
B inv.	-	-	7	7	A	A
N inv.	-	-	8	-	D	-
n. c.	-	5	-	5, 8	G, J	D, G, J
Schirm	-	-	-	-	-	-

WDGI 63B: Stecker (M16x0,75) S2, axial, 7-polig

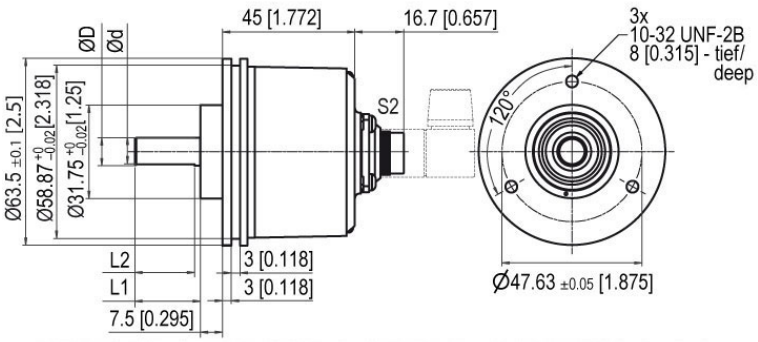

D = 9.525h7 [0.375]	L1 = 22.3 [0.878]	d = 9 [0.345]	L2 = 20.3 [0.799]	Welle abgeflacht/ shaft with flat
D = 10f7	L1 = 20	d = 9	L2 = 15	Welle abgeflacht/ shaft with flat

D = 7 mm, D = 8 mm, auf Anfrage/on request

Beschreibung		ABN inv. möglich
S2	axial, 7-polig, Stecker mit Gebergehäuse leitend verbunden	-

Anschlussbelegungen	
	S2
	7-polig
	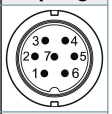
Schaltung	F05, H05, F24, H24, H30
GND	1
+UB	2
A	3
B	4
N	5
-	-
A inv.	-
B inv.	-
N inv.	-
n. c.	6, 7
Schirm	-

WDGI 63B: Stecker (M16x0,75) S3, radial, 7-polig

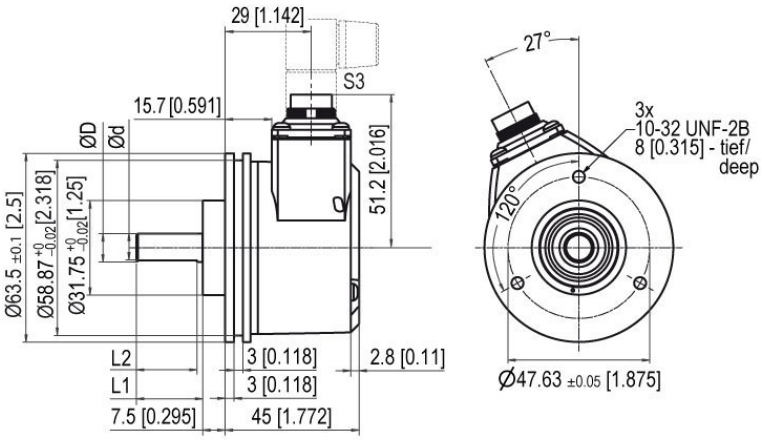

D = 9.525h7 [0.375] L1 = 22.3 [0.878] d = 9 [0.345] L2 = 20.3 [0.799] Welle abgeflacht/ shaft with flat

D = 10f7 L1 = 20 d = 9 L2 = 15 Welle abgeflacht/ shaft with flat

D = 7 mm, D = 8 mm, auf Anfrage/on request

Beschreibung		ABN inv. möglich
S3	radial, 7-polig, Stecker mit Gebergehäuse leitend verbunden	-

Anschlussbelegungen	
	S3
	7-polig
	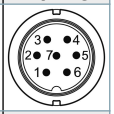
Schaltung	F05, H05, F24, H24, H30
GND	1
+UB	2
A	3
B	4
N	5
-	-
A inv.	-
B inv.	-
N inv.	-
n. c.	6, 7
Schirm	-

WDGI 63B: Stecker (M23) S4, axial, 12-polig

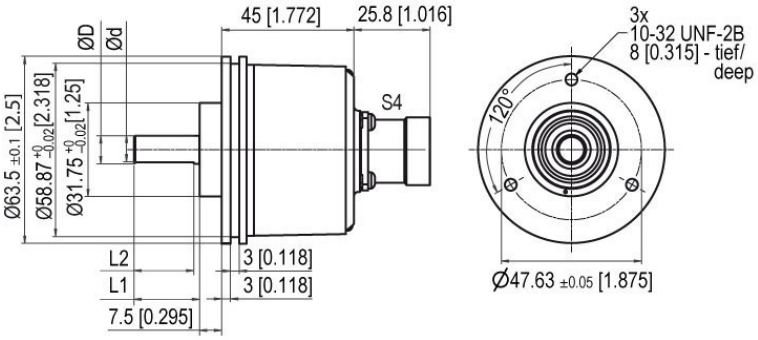

D = 9.525h7 [0.375] L1 = 22.3 [0.878] d = 9 [0.345] L2 = 20.3 [0.799] Welle abgeflacht/ shaft with flat

D = 10f7 L1 = 20 d = 9 L2 = 15 Welle abgeflacht/ shaft with flat

D = 7 mm, D = 8 mm, auf Anfrage/on request

Beschreibung		ABN inv. möglich
S4	axial, 12-polig, Stecker mit Gebergehäuse leitend verbunden	•

Anschlussbelegungen			
	S4	**S4**	**S4**
	12-polig	**12-polig**	**12-polig**
	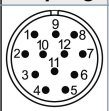	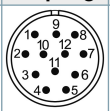	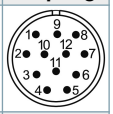
Schaltung	F05, H05, F24, H24, H30	P05, R05, P24, R24, 245, 645, R30	SIN
GND	10	10	10
+UB	12	12	12
A	5	5	5
B	8	8	8
N	3	3	-
-	-	-	-
A inv.	-	6	6
B inv.	-	1	1
N inv.	-	4	-
n. c.	1, 2, 4, 6, 7, 9, 11	2, 7, 9, 11	2, 3, 4, 7, 9, 11
Schirm	-	-	-

WDGI 63B: Stecker (M23) S5, radial, 12-polig

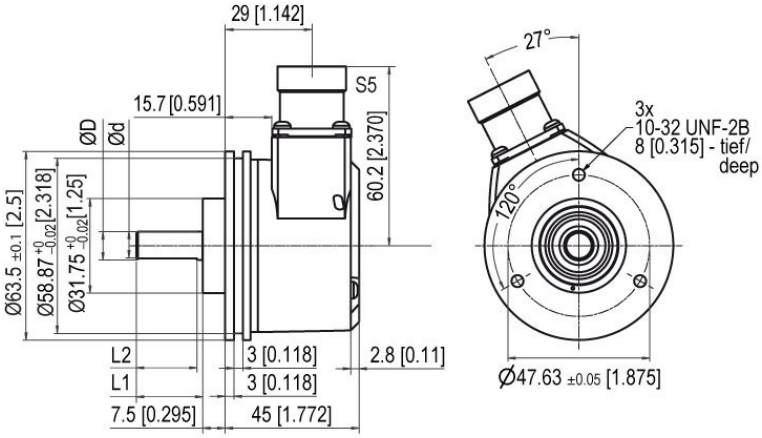

D = 9.525h7 [0.375] L1 = 22.3 [0.878] d = 9 [0.345] L2 = 20.3 [0.799] Welle abgeflacht/ shaft with flat

D = 10f7 L1 = 20 d = 9 L2 = 15 Welle abgeflacht/ shaft with flat

D = 7 mm, D = 8 mm, auf Anfrage/on request

Beschreibung		ABN inv. möglich
S5	radial, 12-polig, Stecker mit Gebergehäuse leitend verbunden	•

Anschlussbelegungen			
	S5	**S5**	**S5**
	12-polig	**12-polig**	**12-polig**
	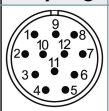	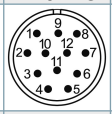	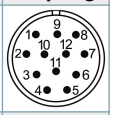
Schaltung	F05, H05, F24, H24, H30	P05, R05, P24, R24, 245, 645, R30	SIN
GND	10	10	10
+UB	12	12	12
A	5	5	5
B	8	8	8
N	3	3	-
-	-	-	-
A inv.	-	6	6
B inv.	-	1	1
N inv.	-	4	-
n. c.	1, 2, 4, 6, 7, 9, 11	2, 7, 9, 11	2, 3, 4, 7, 9, 11
Schirm	-	-	-

WDGI 63B: Stecker (M23) S4R, axial, 12-polig (rechtsdrehend)

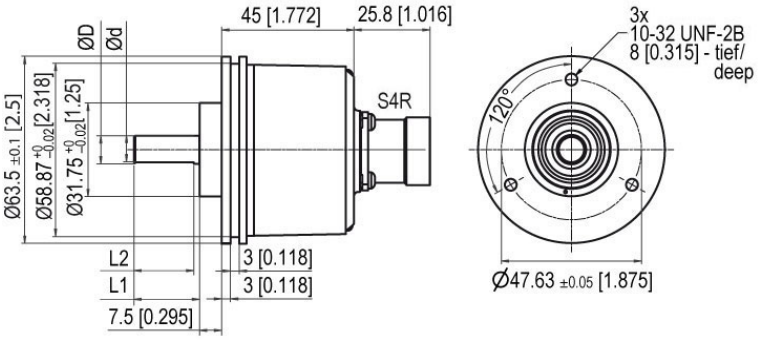

D = 9.525h7 [0.375] L1 = 22.3 [0.878] d = 9 [0.345] L2 = 20.3 [0.799] Welle abgeflacht/ shaft with flat

D = 10f7 L1 = 20 d = 9 L2 = 15 Welle abgeflacht/ shaft with flat

D = 7 mm, D = 8 mm, auf Anfrage/on request

Beschreibung		ABN inv. möglich
S4R	axial, 12-polig, Stecker mit Gebergehäuse leitend verbunden	•

Anschlussbelegungen			
	S4R	**S4R**	**S4R**
	12-polig	**12-polig**	**12-polig**
	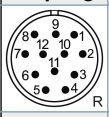	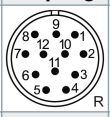	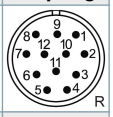
Schaltung	F05, H05, F24, H24, H30	P05, R05, P24, R24, 245, 645, R30	SIN
GND	10	10	10
+UB	12	12	12
A	5	5	5
B	8	8	8
N	3	3	-
-	-	-	-
A inv.	-	6	6
B inv.	-	1	1
N inv.	-	4	-
n. c.	1, 2, 4, 6, 7, 9, 11	2, 7, 9, 11	2, 3, 4, 7, 9, 11
Schirm	-	-	-

WDGI 63B: Stecker (M23) S5R, radial, 12-polig (rechtsdrehend)

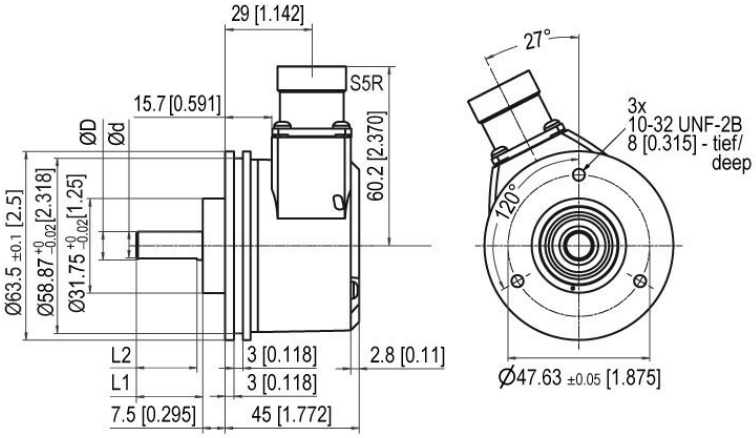

D = 9.525h7 [0.375] L1 = 22.3 [0.878] d = 9 [0.345] L2 = 20.3 [0.799] Welle abgeflacht/ shaft with flat

D = 10f7 L1 = 20 d = 9 L2 = 15 Welle abgeflacht/ shaft with flat

D = 7 mm, D = 8 mm, auf Anfrage/on request

Beschreibung		ABN inv. möglich
S5R	radial, 12-polig, Stecker mit Gebergehäuse leitend verbunden	•

Anschlussbelegungen			
	S5R	**S5R**	**S5R**
	12-polig	**12-polig**	**12-polig**
	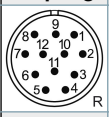	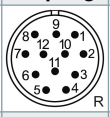	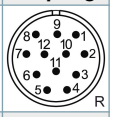
Schaltung	F05, H05, F24, H24, H30	P05, R05, P24, R24, 245, 645, R30	SIN
GND	10	10	10
+UB	12	12	12
A	5	5	5
B	8	8	8
N	3	3	-
-	-	-	-
A inv.	-	6	6
B inv.	-	1	1
N inv.	-	4	-
n. c.	1, 2, 4, 6, 7, 9, 11	2, 7, 9, 11	2, 3, 4, 7, 9, 11
Schirm	-	-	-

WDGI 63B: Sensorstecker (M12x1) SB, axial, 4-, 5-, 8-, 12-polig

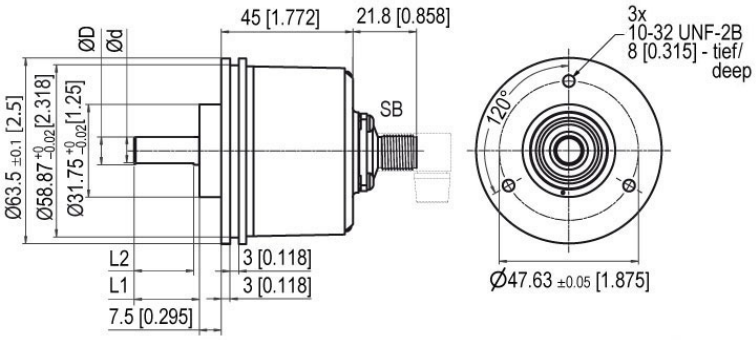

D = 9.525h7 [0.375] L1 = 22.3 [0.878] d = 9 [0.345] L2 = 20.3 [0.799] Welle abgeflacht/ shaft with flat

D = 10f7 L1 = 20 d = 9 L2 = 15 Welle abgeflacht/ shaft with flat

D = 7 mm, D = 8 mm, auf Anfrage/on request

Beschreibung		ABN inv. möglich
SB4	axial, 4-polig, Stecker mit Gebergehäuse leitend verbunden	-
SB5	axial, 5-polig, Stecker mit Gebergehäuse leitend verbunden	-
SB8	axial, 8-polig, Stecker mit Gebergehäuse leitend verbunden	•
SB12	axial, 12-polig, Stecker mit Gebergehäuse leitend verbunden	•

Anschlussbelegungen

	SB4	SB5	SB8	SB8	SB12
	4-polig	5-polig	8-polig	8-polig	12-polig
	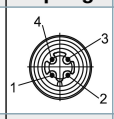	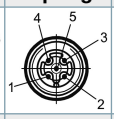	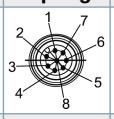	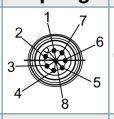	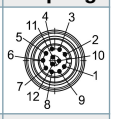
Schaltung	F05, H05, F24, H24, H30	F05, H05, F24, H24, H30	P05, R05, P24, R24, R30, 245, 645	SIN	P05, R05, P24, R24, 245, 645, R30
GND	3	3	1	1	3
+UB	1	1	2	2	1
A	2	4	3	3	4
B	4	2	4	5	6
N	-	5	5	-	8
-	-	-	-	-	-
A inv.	-	-	6	4	9
B inv.	-	-	7	6	7
N inv.	-	-	8	-	10
n. c.	-	-	-	7, 8	2, 5, 11, 12
Schirm	-	-	-	-	-

WDGI 63B: Sensorstecker (M12x1) SC, radial, 4-, 5-, 8-, 12-polig

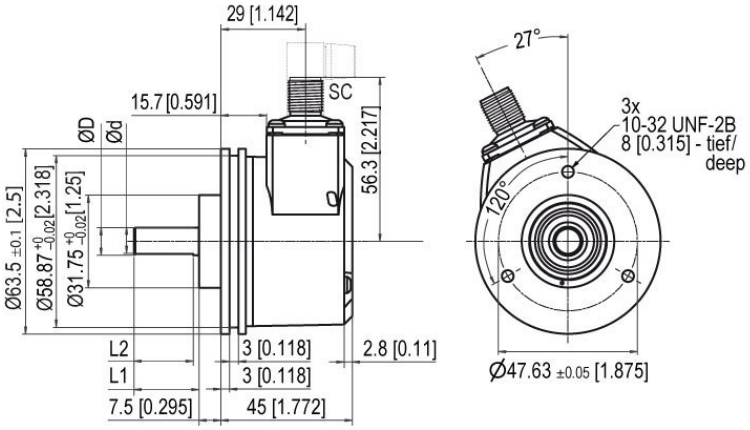

D = 9.525h7 [0.375] L1 = 22.3 [0.878] d = 9 [0.345] L2 = 20.3 [0.799] Welle abgeflacht/ shaft with flat

D = 10f7 L1 = 20 d = 9 L2 = 15 Welle abgeflacht/ shaft with flat

D = 7 mm, D = 8 mm, auf Anfrage/on request

Beschreibung		ABN inv. möglich
SC4	radial, 4-polig, Stecker mit Gebergehäuse leitend verbunden	-
SC5	radial, 5-polig, Stecker mit Gebergehäuse leitend verbunden	-
SC8	radial, 8-polig, Stecker mit Gebergehäuse leitend verbunden	•
SC12	radial, 12-polig, Stecker mit Gebergehäuse leitend verbunden	•

Anschlussbelegungen

	SC4	SC5	SC8	SC8	SC12
	4-polig	5-polig	8-polig	8-polig	12-polig
	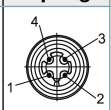	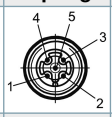	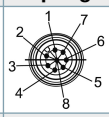	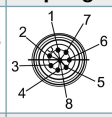	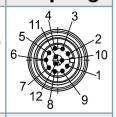
Schaltung	F05, H05, F24, H24, H30	F05, H05, F24, H24, H30	P05, R05, P24, R24, R30, 245, 645	SIN	P05, R05, P24, R24, 245, 645, R30
GND	3	3	1	1	3
+UB	1	1	2	2	1
A	2	4	3	3	4
B	4	2	4	5	6
N	-	5	5	-	8
-	-	-	-	-	-
A inv.	-	-	6	4	9
B inv.	-	-	7	6	7
N inv.	-	-	8	-	10
n. c.	-	-	-	7, 8	2, 5, 11, 12
Schirm	-	-	-	-	-

Optionen

IP67 rundum (nicht bei 1 Vss Sin/Cos, 10 mm Welle ohne Abflachung)	Bestell-Code
Der Drehgeber WDGI 63B ist auch mit der hohen Schutzart IP67 rundum lieferbar. Max. Betriebsdrehzahl: 3500 min'-1 Zulässige Wellenbelastung, axial: 100 N Zulässige Wellenbelastung, radial: 110 N Max. Impulszahl: 25000 I/U Anlaufdrehmoment: ca. 4 Ncm bei Raumtemperatur	**AAO WDGI**

Niedrig Temperatur	Bestell-Code
Der Drehgeber WDGI 63B mit den Ausgangsschaltungen F24, P24, R24, F05, H05, P05, R05, 245, 645 ist auch mit dem erweiterten Temperaturbereich -40 °C bis +85 °C (gemessen am Flansch) lieferbar.	**ACA**

Druckausgleichsmembran	Bestell-Code
Der Drehgeber WDGI 63B ist optional auch mit einer Druckausgleichsmembran erhältlich. Diese verhindert das Eindringen von Wasser in das Drehgebergehäuse bei hoher Luftfeuchtigkeit. Schutzart bis IP67, Temperaturbereich und Salznebelbeständigkeit bleiben erhalten. Chemikalien- und Lösemittelbeständig nach DIN EN ISO2812-1	**ACR**

Kabellänge	Bestell-Code
Der Drehgeber WDGI 63B ist auch mit mehr als 2 m Kabel erhältlich. Die max. Kabellänge ist abhängig von der Betriebsspannung und der Frequenz; siehe https://www.wachendorff-automation.de/download/download-atd/ Bei der Bestellung ergänzen Sie bitte die Bestellnummer mit einer 3-stelligen Ziffer welche die Länge in Dezimeter angibt. Beispiel: 5 m Kabellänge = 050	**XXX = Dezimeter**

Beispl. Bestell-Nr.	Typ					Ihr Drehgeber
WDGI 63B	WDGI 63B					WDGI 63B
	Wellendurchmesser					
4Z	4Z; 10					
	Impulszahlen:					
2	2, 10, 15, 20, 24, 25, 30, 36, 40, 48, 50, 60, 64, 72, 5, 87, 90, 100, 120, 125, 128, 150, 160, 180, 200, 250, 256, 300, 314, 360, 400, 216, 236, 240, 254, 320, 512, 500, 571, 600, 625, 720, 750, 768, 800, 900, 1000, 1024, 1200, 1250, 1270, 1440, 1500, 1800, 2000, 2048, 3000, 2400, 2500, 3600, 4000, 4096, 4685, 5000, 10000, 12500, 20000, 25000, 8192, 10240, 16384, 20480, 2880, 5760, 6000, 7200, 7500, 12000, 15000, 8000					
	Impulsfolge:					
AB	AB, ABN					
	Ausgangsschaltung					
H30	**Auflösung I/U**	**Betriebs-spannung VDC**	**Ausgangsschaltung**	**-**	**Bestellschlüssel**	
	bis 2500	5 - 30	HTL (TTL bei 5 VDC)	-	H30	
		5 - 30	HTL, inv. (TTL/RS422 komp. bei 5 VDC)	-	R30	
	bis 5000	4,75 - 5,5	TTL	-	H05	
		4,75 - 5,5	TTL, RS422 komp., invertiert	-	R05	
		10 - 30	HTL	-	H24	
		10 - 30	HTL invertiert	-	R24	
		10 - 30	TTL, RS422 komp., invertiert	-	245	
	(höhere Frequenz) 1200 bis 25000	4,75 - 5,5	TTL	-	F05	
		4,75 - 5,5	TTL, RS422 komp., invertiert	-	P05	
		10 - 30	HTL	-	F24	
		10 - 30	HTL invertiert	-	P24	
		10 - 30	TTL, RS422 komp., invertiert	-	645	
	1024, 2048	4,75 - 5,5	1 Vss Sin/Cos	-	SIN	

	Elektrischer Anschluss			
	Beschreibung	**ABN inv. mögl.**	**Bestellschlüssel**	
	Kabel: Länge (2 m Standard, WDG 58T: 1 m)			
	axial, Schirm offen	•	K2	
	axial, Schirm mit Gebergehäuse leitend verbunden	•	L2	
	radial, Schirm offen	•	K3	
	radial, Schirm mit Gebergehäuse leitend verbunden	•	L3	
	Stecker: (Stecker mit Gebergehäuse leitend verbunden)			
	Stecker, M16x0,75, 5-polig, axial	-	SI5	
	Stecker, M16x0,75, 5-polig, radial	-	SH5	
	Stecker, M16x0,75, 6-polig, axial	-	SI6	
	Stecker, M16x0,75, 6-polig, radial	-	SH6	
	Stecker, M16x0,75, 8-polig, axial	•	SI8	
	Stecker, M16x0,75, 8-polig, radial	•	SH8	
	Stecker, M16x0,75, 12-polig, axial	•	SI12	
K2	Stecker, M16x0,75, 12-polig, radial	•	SH12	
	Stecker, M16x0,75, 7-polig, axial	-	S2	
	Stecker, M16x0,75, 7-polig, radial	-	S3	
	Stecker, M23, 12-polig, axial	•	S4	
	Stecker, rechtsdrehend, M23, 12-polig, axial	•	S4R	
	Stecker, M23, 12-polig, radial	•	S5	
	Stecker, rechtsdrehend, M23, 12-polig, radial	•	S5R	
	Sensorstecker, M12x1, 4-polig, axial	-	SB4	
	Sensorstecker, M12x1, 4-polig, radial	-	SC4	
	Sensorstecker, M12x1, 5-polig, axial	-	SB5	
	Sensorstecker, M12x1, 5-polig, radial	-	SC5	
	Sensorstecker, M12x1, 8-polig, axial	•	SB8	
	Sensorstecker, M12x1, 8-polig, radial	•	SC8	
	Sensorstecker, M12x1, 12-polig, axial	•	SB12	
	Sensorstecker, M12x1, 12-polig, radial	•	SC12	

	Optionen		
	Beschreibung	**Bestellschlüssel**	
	Keine Option gewählt	Leer	
	IP67	AAO WDGI	
	Niedrig Temperatur	ACA	
	Druckausgleichsmembran	ACR	
	Kabellänge	Kabellänge	

Bsp-Bestell-Nr.=	WDGI 63B	4Z	2	AB	H30	K2		WDGI 63B							**Ihr Drehgeber**

Ansprechpartner

Für technische Fragen
(Anwendungsberatung, Anpassungsentwicklung, inkrementale Drehgeberauswahl)
wenden Sie sich bitte an:

Technische Anwendungsberatung inkrementale Drehgeber
Kai Nagel
Tel: +49 6722 9965131
E-Mail: support-wa@wachendorff.de

Für kaufmännische Fragen und Angebote
wenden Sie sich bitte an:

Vertriebsinnendienst (Deutschland)
Tel: +49 6722 9965599
E-Mail: sales-wa@wachendorff.de
https://www.wachendorff-automation.de/vertrieb-de/

WACHENDORFF
The Encoder Experts
Authorized Distributor

Im deutschsprachigen Ausland
wenden Sie sich bitte an:

Ihren Distributor

https://www.wachendorff-automation.de/distributoren.html

WACHENDORFF

Wachendorff Automation GmbH & Co. KG
Industriestrasse 7 • 65366 Geisenheim
Germany

Tel: +49 67 22 / 99 65 25
E-Mail: wdg@wachendorff.de
www.wachendorff-automation.de