WACHENDORFF
The Encoder Experts

Online-Datenblatt

Drehgeber WDGP 58B

www.wachendorff-automation.de/wdgp58b

Wachendorff Automation

... Systeme und Drehgeber

- Komplette Systeme
- Industrierobuste Drehgeber für Ihren Anwendungsfall
- Standardprogramm und Kundenversionen
- Höchste zulässige Lasten
- 48 Stunden Eilproduktion
- Fertigung in Deutschland
- Weltweites Distributoren-Netzwerk

IndustrieROBUST

Drehgeber WDGP 58B

Abbildung ähnlich

- Durch hochwertige Elektronik jede beliebige Impulszahl bis 16384
- Schutzart IP67, am Welleneingang IP65
- Hohe Ausgabefrequenz bis zu 1 MHz
- Verpol- und Kurzschlussschutz bei 4,75 VDC bis 32 VDC

www.wachendorff-automation.de/wdgp58b

Auflösung	
Impulszahl	1 I/U bis 16384 I/U

Mechanische Daten	
Gehäuse	
Flanschtyp	Klemmflansch
Flanschmaterial	Aluminium
Flanschmaterial Rückseite	Edelstahl
Gehäusedurchmesser	Ø 58 mm
Welle(n)	
Wellenmaterial	Edelstahl
Anlaufdrehmoment	ca. 1 Ncm bei Raumtemperatur
Wellendurchmesser	Ø 6 mm
Hinweis	Achtung: Keine Option AAO = IP67 rundum
Wellenlänge	L: 12 mm
Max. Wellenbelastung radial	125 N
Max. Wellenbelastung axial	120 N
Wellendurchmesser	Ø 8 mm
Hinweis	Achtung: Keine Option AAO = IP67 rundum
Wellenlänge	L: 19 mm
Max. Wellenbelastung radial	125 N
Max. Wellenbelastung axial	120 N
Wellendurchmesser	Ø 9,525 mm [Ø 3/8"] Order No: 4Z
Hinweis	Achtung: Keine Option AAO = IP67 rundum
Wellenlänge	L: 20 mm
Max. Wellenbelastung radial	220 N
Max. Wellenbelastung axial	120 N
Wellendurchmesser	Ø 10 mm
Wellenlänge	L: 20 mm
Max. Wellenbelastung radial	220 N
Max. Wellenbelastung axial	120 N
Lager	
Lagertyp	2 Präzisionskugellager
Lebensdauer	1 x 10'9 U bei 100 % Lagerlast 1 x 10'10 U bei 40 % Lagerlast 1 x 10'11 U bei 20 % Lagerlast
Max. Betriebsdrehzahl	8000 min'-1

Kenndaten für funktionale Sicherheit	
$MTTF_d$	1200 a
Gebrauchsdauer (TM)	25 a
Lebensdauer Lager (L10h)	1 x 10'11 U bei 20 % Lagerlast und 8000 min'-1
Diagnosedeckungsgrad (DC)	0 %

Elektrische Daten	
Betriebsspannung/ Eigenstromaufnahme	4,75 VDC bis 32 VDC: typ. 80 mA
Funktionsprinzip	magnetisch
Ausgangsschaltung	HTL HTL, inv. TTL TTL, RS422 kompatibel, inv.
Impulsfrequenz	HTL bis 16384 I/U: max. 600 kHz TTL bis 16384 I/U: max. 1 MHz
Kanäle	ABN und invertierte Signale
Belastung	max. 40 mA / Kanal
Anschlussschutz	Verpol- und Kurzschlussschutz
Genauigkeit	
Phasenversatz	90° ± max. 8,5 % einer Periodendauer
Impuls-/Pausenverhältnis	50 % ± max. 7 %

Umweltdaten	
ESD (DIN EN 61000-4-2):	8 kV
Burst (DIN EN 61000-4-4):	2 kV
das schließt ein EMC:	DIN EN 61000-6-2 DIN EN 61000-6-3
Vibration: (DIN EN 60068-2-6)	50 m/s^2 (10 Hz bis 2000 Hz)
Schock: (DIN EN 60068-2-27)	1000 m/s^2 (6 ms)
Elektrische Sicherheit:	DIN EN 61010-1 (VDE 0411-1) / IEC 61010-1 / UL 61010-1 / CSA C22.0 No 61010-1-12

Zolltarif-Informationen	
Zolltarifnummer:	90318020
Ursprungsland:	Deutschland

Allgemeine Daten	
Gewicht	ca. 220 g
Anschluss	Kabel- oder Steckerabgang
Schutzart (EN 60529)	Gehäuse: IP65, IP67, Welleneingang: IP65; Kabelabgang K1: IP40

Arbeitstemperatur	Steckerabgang: -40 °C bis +85 °C, Kabelabgang: -20 °C bis +80 °C
Lagerungstemperatur	Steckerabgang: -40 °C bis +100 °C, Kabelabgang: -30 °C bis +80 °C

Weitere Informationen
Allgemein technische Daten und Sicherheitshinweise **http://www.wachendorff-automation.de/atd**
Passendes Zubehör **http://www.wachendorff-automation.de/zub**

Kabelanschluss L2 axial mit 2 m Kabel

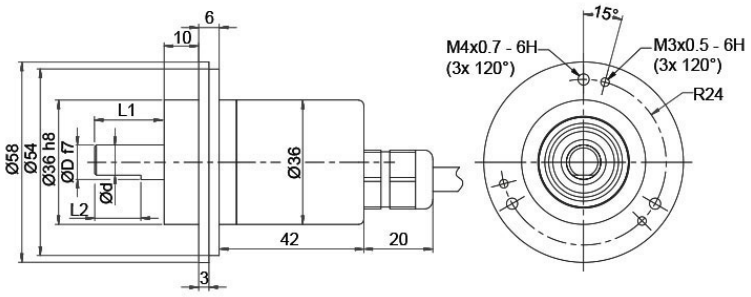

D = 6	L1 = 12	d = 5.3	L2 = 10
D = 8	L1 = 19	d = 7.5	L2 = 15
D = 9.525 [3/8"]	L1 = 20	d = 8.302 [0.327"]	L2 = 10
D = 10	L1 = 20	d = 9	L2 = 15

Alle Abmessungen in mm / All dimensions in mm

Beschreibung		ABN inv. möglich
L2	axial, Schirm mit Gebergehäuse leitend verbunden	•

Anschlussbelegungen		
	L2	**L2**
Schaltung	M13, M14	N13, N14
GND	WH	WH
+UB	BN	BN
A	GN	GN
B	YE	YE
N	GY	GY
SET	PK	PK
A inv.	RD	-
B inv.	BK	-
N inv.	VT	-
Schirm	Litze	Litze

Kabelanschluss L3 radial mit 2 m Kabel

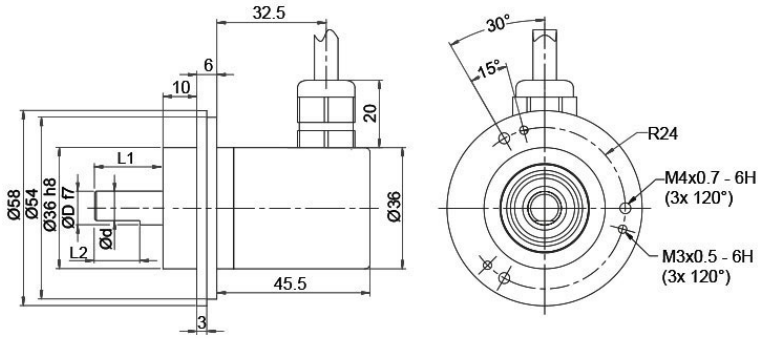

D = 6	L1 = 12	d = 5.3	L2 = 10
D = 8	L1 = 19	d = 7.5	L2 = 15
D = 9.525 [3/8"]	L1 = 20	d = 8.302 [0.327"]	L2 = 10
D = 10	L1 = 20	d = 9	L2 = 15

Alle Abmessungen in mm / All dimensions in mm

Beschreibung		ABN inv. möglich
L3	radial, Schirm mit Gebergehäuse leitend verbunden	•

Anschlussbelegungen		
	L3	**L3**
Schaltung	M13, M14	N13, N14
GND	WH	WH
+UB	BN	BN
A	GN	GN
B	YE	YE
N	GY	GY
SET	PK	PK
A inv.	RD	-
B inv.	BK	-
N inv.	VT	-
Schirm	Litze	Litze

Kabel K1 (IP40) radial mit 2 m Kabel

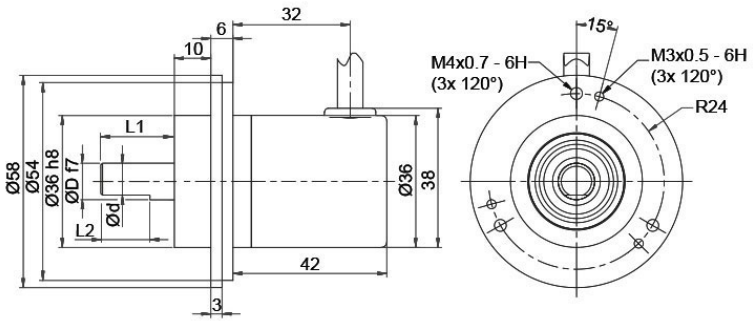

D = 6	L1 = 12	d = 5.3	L2 = 10
D = 8	L1 = 19	d = 7.5	L2 = 15
D = 9.525 [3/8"]	L1 = 20	d = 8.302 [0.327"]	L2 = 10
D = 10	L1 = 20	d = 9	L2 = 15

Alle Abmessungen in mm / All dimensions in mm

Beschreibung		ABN inv. möglich
K1	radial, Schirm offen (IP40)	•

Anschlussbelegungen		
	K1	**K1**
Schaltung	M13, M14	N13, N14
GND	WH	WH
+UB	BN	BN
A	GN	GN
B	YE	YE
N	GY	GY
SET	PK	PK
A inv.	RD	-
B inv.	BK	-
N inv.	VT	-
Schirm	Litze	Litze

Sensorstecker (M12x1) SB axial 12-polig

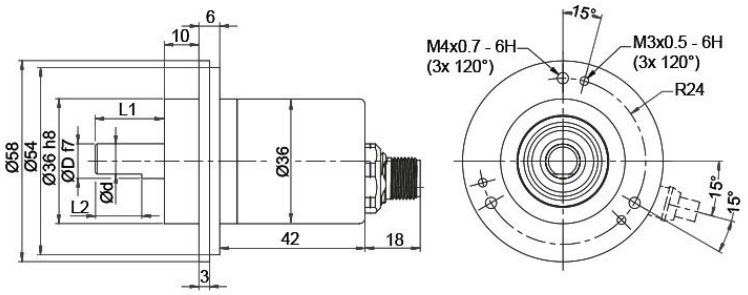

D = 6	L1 = 12	d = 5.3	L2 = 10
D = 8	L1 = 19	d = 7.5	L2 = 15
D = 9.525 [3/8"]	L1 = 20	d = 8.302 [0.327"]	L2 = 10
D = 10	L1 = 20	d = 9	L2 = 15

Alle Abmessungen in mm / All dimensions in mm

Beschreibung	ABN inv. möglich
SB12 axial, 12-polig, Stecker mit Gebergehäuse leitend verbunden	•

Anschlussbelegungen	
	SB12
	12-polig
	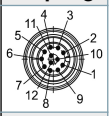
Schaltung	M13, M14
GND	3
+UB	1
A	4
B	6
N	8
SET	5
A inv.	9
B inv.	7
N inv.	10
n. c.	2, 11, 12
Schirm	-

Sensorstecker (M12x1) SC radial, 12-polig

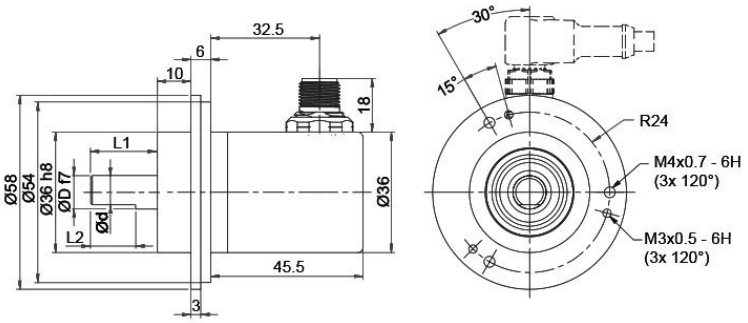

D = 6	L1 = 12	d = 5.3	L2 = 10
D = 8	L1 = 19	d = 7.5	L2 = 15
D = 9.525 [3/8"]	L1 = 20	d = 8.302 [0.327"]	L2 = 10
D = 10	L1 = 20	d = 9	L2 = 15

Alle Abmessungen in mm / All dimensions in mm

Beschreibung	ABN inv. möglich
SC12 radial, 12-polig, Stecker mit Gebergehäuse leitend verbunden	•

Anschlussbelegungen	
	SC12
	12-polig
	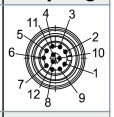
Schaltung	M13, M14
GND	3
+UB	1
A	4
B	6
N	8
SET	5
A inv.	9
B inv.	7
N inv.	10
n. c.	2, 11, 12
Schirm	-

Optionen

IP67, nur mit 10 mm Welle	Bestell-Code
Der Drehgeber WDGP 58B ist auch mit der hohen Schutzart IP67 lieferbar. (IP67 rundum nur Anschluss SB, SC, L2 und L3, nicht Kabelabgang K1 = IP40) Max. Betriebsdrehzahl: 3500 min'-1 Zulässige Wellenbelastung: axial 100 N; radial 110 N Anlaufdrehmoment: ca. 4 Ncm bei Raumtemperatur	**AAO**

Kabellänge	Bestell-Code
Der Drehgeber WDGP 58B ist auch mit mehr als 2 m Kabel erhältlich. Die max. Kabellänge ist abhängig von der Betriebsspannung und der Frequenz; siehe https://www.wachendorff-automation.de/download/download-atd/ Bei der Bestellung ergänzen Sie bitte die Bestellnummer mit einer 3-stelligen Ziffer welche die Länge in Dezimeter angibt. Beispiel: 5 m Kabellänge = 050	**XXX = Dezimeter**

Beispl. Bestell-Nr.	Typ	Ihr Drehgeber
WDGP 58B	WDGP 58B	WDGP 58B
	Wellendurchmesser	
10	06; 08; 4Z; 10	
	Impulszahlen:	
1-16384	1-16384	1-16384
	Impulsfolge:	
ABN	ABN	ABN
	Ausgangsschaltung	

	Auflösung I/U	Betriebs-spannung VDC	Ausgangsschaltung	-	Bestellschlüssel
M13	1-16384	4,75 - 32	HTL, inv. Nullimpuls setzen	-	M13
		4,75 - 32	TTL, RS422 kompatibel, inv. Nullimpuls setzen	-	M14
		4,75 - 32	HTL Nullimpuls setzen	-	N13
		4,75 - 32	TTL Nullimpuls setzen	-	N14

	Elektrischer Anschluss		
	Beschreibung	**ABN inv. mögl.**	**Bestellschlüssel**
K1	**Kabel: Länge (2 m Standard, WDG 58T: 1 m)**		
	radial, Schirm offen (IP40)	•	K1
	axial, Schirm mit Gebergehäuse leitend verbunden	•	L2
	radial, Schirm mit Gebergehäuse leitend verbunden	•	L3
	Stecker: (Stecker mit Gebergehäuse leitend verbunden)		
	Sensorstecker, M12x1, 12-polig, axial	•	SB12
	Sensorstecker, M12x1, 12-polig, radial	•	SC12

	Optionen	
	Beschreibung	**Bestellschlüssel**
	Keine Option gewählt	Leer
	IP67, nur mit 10 mm Welle	AAO
	Kabellänge	Kabellänge

Bsp-Bestell-Nr.=	WDGP 58B	10	1-16384	ABN	M13	K1			WDGP 58B		1-16384	ABN				Ihr Drehgeber

Ansprechpartner

Für technische Fragen
(Anwendungsberatung, Anpassungsentwicklung, inkrementale Drehgeberauswahl)
wenden Sie sich bitte an:

Technische Anwendungsberatung inkrementale Drehgeber
Kai Nagel
Tel: +49 6722 9965131
E-Mail: support-wa@wachendorff.de

Für kaufmännische Fragen und Angebote
wenden Sie sich bitte an:

Vertriebsinnendienst (Deutschland)
Tel: +49 6722 9965599
E-Mail: sales-wa@wachendorff.de
https://www.wachendorff-automation.de/vertrieb-de/

WACHENDORFF
The Encoder Experts
Authorized Distributor

Im deutschsprachigen Ausland
wenden Sie sich bitte an:

Ihren Distributor

https://www.wachendorff-automation.de/distributoren.html

WACHENDORFF

Wachendorff Automation GmbH & Co. KG
Industriestrasse 7 • 65366 Geisenheim
Germany

Tel: +49 67 22 / 99 65 25
E-Mail: wdg@wachendorff.de
www.wachendorff-automation.de