WACHENDORFF
The Encoder Experts

Online-Datenblatt

Drehgeber WDGP 36E

www.wachendorff-automation.de/wdgp36e

Wachendorff Automation

... Systeme und Drehgeber

- Komplette Systeme
- Industrierobuste Drehgeber für Ihren Anwendungsfall
- Standardprogramm und Kundenversionen
- Höchste zulässige Lasten
- 48 Stunden Eilproduktion
- Fertigung in Deutschland
- Weltweites Distributoren-Netzwerk

IndustrieROBUST

Drehgeber WDGP 36E

Abbildung ähnlich

- Durch hochwertige Elektronik jede beliebige Impulszahl bis 16384
- Schutzart IP67, am Welleneingang IP65
- Hohe Ausgabefrequenz bis zu 1 MHz
- Verpol- und Kurzschlussschutz bei 4,75 VDC bis 32 VDC

www.wachendorff-automation.de/wdgp36e

Auflösung	
Impulszahl	1 I/U bis 16384 I/U

Mechanische Daten	
Gehäuse	
Flanschtyp	Endhohlwelle
Flanschmaterial	Aluminium
Flanschmaterial Rückseite	Edelstahl
- 1. Federblechausgleich	axial: ±0,2 mm, radial: ±0,1 mm
Gehäusedurchmesser	Ø 36 mm
Welle(n)	
Wellenmaterial	Edelstahl
Anlaufdrehmoment	ca. 0,3 Ncm bei Raumtemperatur
Wellendurchmesser	Ø 6 mm
Eindringtiefe min.	8 mm
Eindringtiefe max.	17 mm
Max. Wellenbelastung radial	80 N
Max. Wellenbelastung axial	50 N
Wellendurchmesser	Ø 6,35 mm [Ø 1/4"] Order No: 2Z
Eindringtiefe min.	8 mm
Eindringtiefe max.	17 mm
Max. Wellenbelastung radial	80 N
Max. Wellenbelastung axial	50 N
Lager	
Lagertyp	2 Präzisionskugellager
Lebensdauer	1,4 x 10'8 U bei 100 % Lagerlast 2 x 10'9 U bei 40 % Lagerlast 1,7 x 10'10 U bei 20 % Lagerlast
Max. Betriebsdrehzahl	12000 min'-1

Kenndaten für funktionale Sicherheit	
$MTTF_d$	1200 a
Gebrauchsdauer (TM)	25 a
Lebensdauer Lager (L10h)	1,7 x 10'10 U bei 20 % Lagerlast und 12000 min'-1
Diagnosedeckungsgrad (DC)	0 %

Elektrische Daten	
Betriebsspannung/ Eigenstromaufnahme	4,75 VDC bis 32 VDC: typ. 80 mA
Funktionsprinzip	magnetisch
Ausgangsschaltung	HTL HTL, inv. TTL TTL, RS422 kompatibel, inv.
Impulsfrequenz	HTL bis 16384 I/U: max. 600 kHz TTL bis 16384 I/U: max. 1 MHz
Kanäle	ABN und invertierte Signale
Belastung	max. 40 mA / Kanal
Anschlussschutz	Verpol- und Kurzschlussschutz
Nullimpuls setzen:	Setzen: SET = +UB für 2 s Deaktiviert: SET = GND
Genauigkeit	
Phasenversatz	90° ± max. 8,5 % einer Periodendauer
Impuls-/Pausenverhältnis	50 % ± max. 7 %

Umweltdaten	
ESD (DIN EN 61000-4-2):	8 kV
Burst (DIN EN 61000-4-4):	2 kV
das schließt ein EMC:	DIN EN 61000-6-2 DIN EN 61000-6-3
Vibration: (DIN EN 60068-2-6)	50 m/s^2 (10 Hz bis 2000 Hz)
Schock: (DIN EN 60068-2-27)	1000 m/s^2 (6 ms)
Elektrische Sicherheit:	DIN EN 61010-1 (VDE 0411-1) / IEC 61010-1 / UL 61010-1 / CSA C22.0 No 61010-1-12

Zolltarif-Informationen	
Zolltarifnummer:	90318020
Ursprungsland:	Deutschland

Allgemeine Daten	
Gewicht	ca. 130 g
Anschluss	Kabel- oder Steckerabgang
Schutzart (EN 60529)	Gehäuse: IP65, IP67, Welleneingang: IP65; Kabelabgang K1: IP40
Arbeitstemperatur	Steckerabgang: -40 °C bis +85 °C, Kabelabgang: -20 °C bis +80 °C
Lagerungstemperatur	Steckerabgang: -40 °C bis +100 °C, Kabelabgang: -30 °C bis +80 °C

Weitere Informationen

Allgemein technische Daten und Sicherheitshinweise
http://www.wachendorff-automation.de/atd

Passendes Zubehör
http://www.wachendorff-automation.de/zub

Kabelanschluss L2 axial mit 2 m Kabel

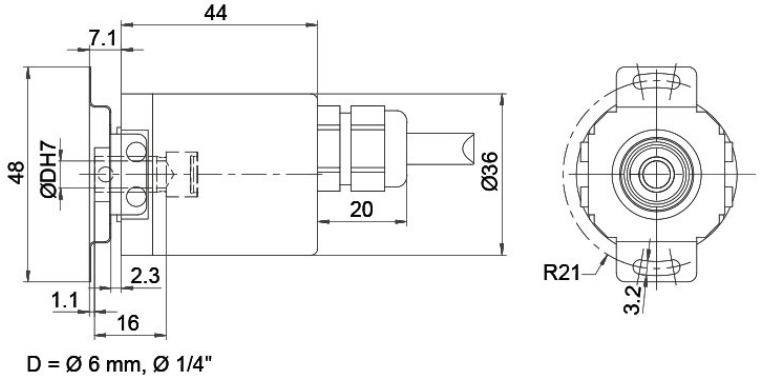

Beschreibung		ABN inv. möglich
L2	axial, Schirm mit Gebergehäuse leitend verbunden	•

Anschlussbelegungen		
	L2	**L2**
Schaltung	M13, M14	N13, N14
GND	WH	WH
+UB	BN	BN
A	GN	GN
B	YE	YE
N	GY	GY
SET	PK	PK
A inv.	RD	-
B inv.	BK	-
N inv.	VT	-
Schirm	Litze	Litze

Kabelanschluss L3 radial mit 2 m Kabel

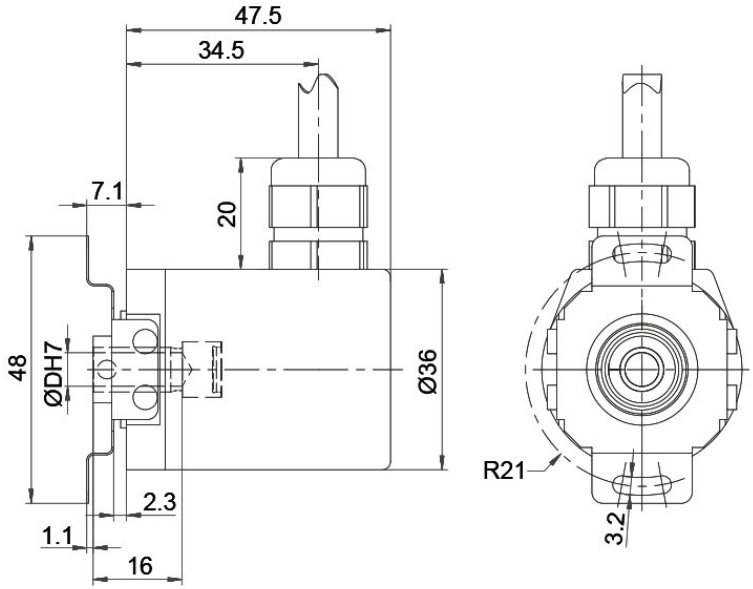

D = Ø 6 mm, Ø 1/4"

Beschreibung		ABN inv. möglich
L3	radial, Schirm mit Gebergehäuse leitend verbunden	•

Anschlussbelegungen		
	L3	**L3**
Schaltung	M13, M14	N13, N14
GND	WH	WH
+UB	BN	BN
A	GN	GN
B	YE	YE
N	GY	GY
SET	PK	PK
A inv.	RD	-
B inv.	BK	-
N inv.	VT	-
Schirm	Litze	Litze

Kabelanschluss K1 (IP40) radial mit 2 m Kabel

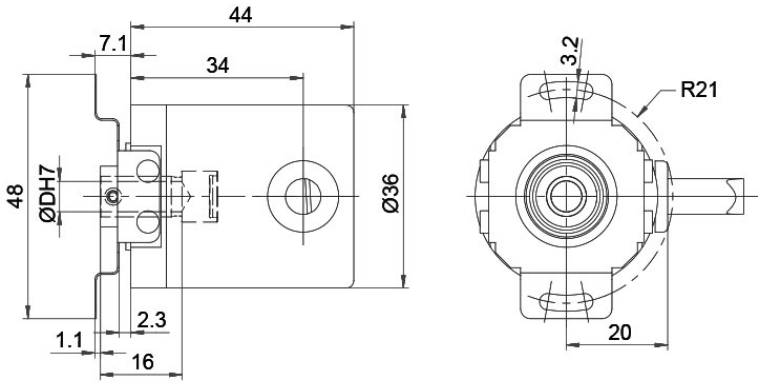

D = Ø 6 mm, Ø 1/4"

Beschreibung		ABN inv. möglich
K1	radial, Schirm offen (IP40)	•

Anschlussbelegungen		
	K1	**K1**
Schaltung	M13, M14	N13, N14
GND	WH	WH
+UB	BN	BN
A	GN	GN
B	YE	YE
N	GY	GY
SET	PK	PK
A inv.	RD	-
B inv.	BK	-
N inv.	VT	-
Schirm	Litze	Litze

Sensorstecker (M12x1) SB axial, 12-polig

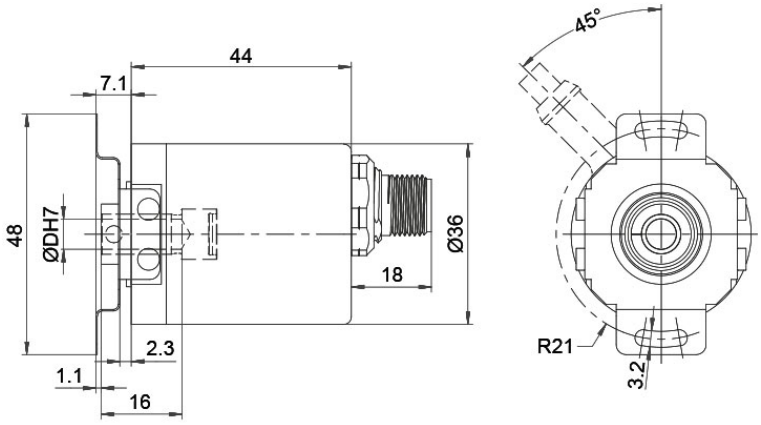

D = Ø 6 mm, Ø 1/4"

Beschreibung	ABN inv. möglich
SB12 axial, 12-polig, Stecker mit Gebergehäuse leitend verbunden	•

Anschlussbelegungen	
	SB12
	12-polig
	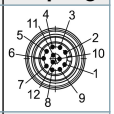
Schaltung	M13, M14
GND	3
+UB	1
A	4
B	6
N	8
SET	5
A inv.	9
B inv.	7
N inv.	10
n. c.	2, 11, 12
Schirm	-

Sensorstecker (M12x1) SC radial, 12-polig

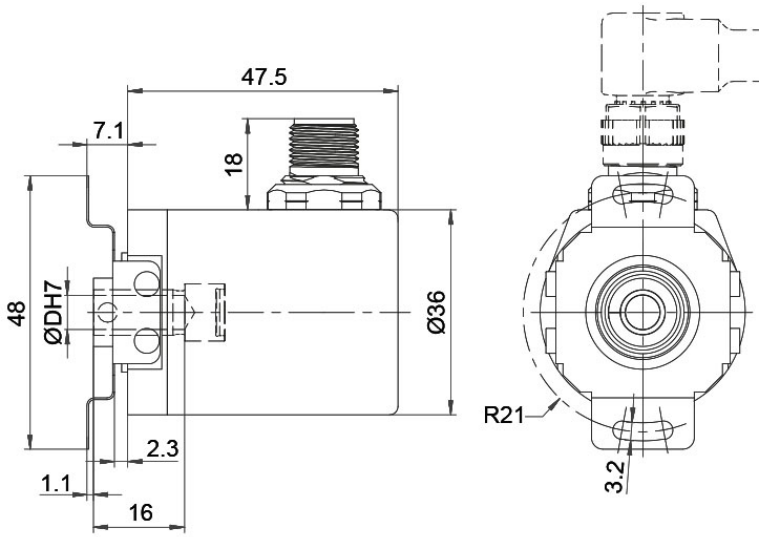

D = Ø 6 mm, Ø 1/4"

Beschreibung	ABN inv. möglich
SC12 radial, 12-polig, Stecker mit Gebergehäuse leitend verbunden	•

Anschlussbelegungen	
	SC12
	12-polig
	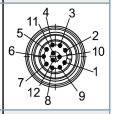
Schaltung	M13, M14
GND	3
+UB	1
A	4
B	6
N	8
SET	5
A inv.	9
B inv.	7
N inv.	10
n. c.	2, 11, 12
Schirm	-

Optionen

Besonders leichtlaufender Geber	Bestell-Code
Der Drehgeber WDGP 36E ist auch als besonders leichtlaufender Geber erhältlich. Dabei ändert sich das Anlaufdrehmoment auf ≤ 0,25 Ncm und die Schutzart am Welleneingang auf IP50.	**AAC**

Druckausgleichsmembran	Bestell-Code
Der Drehgeber WDGP 36E ist optional auch mit einer Druckausgleichsmembran erhältlich. Diese verhindert das Eindringen von Wasser in das Drehgebergehäuse bei hoher Luftfeuchtigkeit. Schutzart bis IP67, Temperaturbereich und Salznebelbeständigkeit bleiben erhalten. Chemikalien- und Lösemittelbeständig nach DIN EN ISO2812-1.	**ACR**

Kabellänge	Bestell-Code
Der Drehgeber WDGP 36E ist auch mit mehr als 2 m Kabel erhältlich. Die max. Kabellänge ist abhängig von der Betriebsspannung und der Frequenz; siehe https://www.wachendorff-automation.de/download/download-atd/ Bei der Bestellung ergänzen Sie bitte die Bestellnummer mit einer 3-stelligen Ziffer welche die Länge in Dezimeter angibt. Beispiel: 5 m Kabellänge = 050	**XXX = Dezimeter**

Beispl. Bestell-Nr.	Typ	Ihr Drehgeber
WDGP 36E	WDGP 36E	WDGP 36E

	Hohlwellendurchmesser	
06	06; 2Z	

	Impulszahlen:	
16384	1-16384 Andere Impulszahlen auf Anfrage	

	Impulsfolge:	
ABN	ABN	

	Ausgangsschaltung					
	Auflösung I/U	**Betriebs-spannung VDC**	**Ausgangsschaltung**	**-**	**Bestellschlüssel**	
M13	1-16384	4,75 - 32	HTL, inv. Nullimpuls setzen	-	M13	
		4,75 - 32	TTL, RS422 kompatibel, inv. Nullimpuls setzen	-	M14	
		4,75 - 32	HTL Nullimpuls setzen	-	N13	
		4,75 - 32	TTL Nullimpuls setzen	-	N14	

	Elektrischer Anschluss			
	Beschreibung	**ABN inv. mögl.**	**Bestellschlüssel**	
L2	**Kabel: Länge (2 m Standard, WDG 58T: 1 m)**			
	radial, Schirm offen (IP40)	•	K1	
	axial, Schirm mit Gebergehäuse leitend verbunden	•	L2	
	radial, Schirm mit Gebergehäuse leitend verbunden	•	L3	
	Stecker: (Stecker mit Gebergehäuse leitend verbunden)			
	Sensorstecker, M12x1, 12-polig, axial	•	SB12	
	Sensorstecker, M12x1, 12-polig, radial	•	SC12	

	Optionen		
	Beschreibung	**Bestellschlüssel**	
	Keine Option gewählt	Leer	
	Besonders leichtlaufender Geber	AAC	
	Druckausgleichsmembran	ACR	
	Kabellänge	XXX = Dezimeter	

Bsp-Bestell-Nr.=	WDGP 36E	06	16384	ABN	M13	L2		WDGP 36E							Ihr Drehgeber

Ansprechpartner

Für technische Fragen
(Anwendungsberatung, Anpassungsentwicklung, inkrementale Drehgeberauswahl)
wenden Sie sich bitte an:

Technische Anwendungsberatung inkrementale Drehgeber
Kai Nagel
Tel: +49 6722 9965131
E-Mail: support-wa@wachendorff.de

Für kaufmännische Fragen und Angebote
wenden Sie sich bitte an:

Vertriebsinnendienst (Deutschland)
Tel: +49 6722 9965599
E-Mail: sales-wa@wachendorff.de
https://www.wachendorff-automation.de/vertrieb-de/

WACHENDORFF
The Encoder Experts
Authorized Distributor

Im deutschsprachigen Ausland
wenden Sie sich bitte an:

Ihren Distributor

https://www.wachendorff-automation.de/distributoren.html

WACHENDORFF

Wachendorff Automation GmbH & Co. KG
Industriestrasse 7 • 65366 Geisenheim
Germany

Tel: +49 67 22 / 99 65 25
E-Mail: wdg@wachendorff.de
www.wachendorff-automation.de