WACHENDORFF
The Encoder Experts

Online-Datenblatt

Drehgeber WDGI 36E

www.wachendorff-automation.de/wdgi36e-k

Wachendorff Automation

... Systeme und Drehgeber

- Komplette Systeme
- Industrierobuste Drehgeber für Ihren Anwendungsfall
- Standardprogramm und Kundenversionen
- Höchste zulässige Lasten
- 48 Stunden Eilproduktion
- Fertigung in Deutschland
- Weltweites Distributoren-Netzwerk

IndustrieROBUST

Drehgeber WDGI 36E

Abbildung ähnlich

- Kompakt und robust
- Alle Impulszahlen von 1 bis 16.384 I/U lieferbar
- Standard - Industriedrehgeber
- Schutzart IP67, am Welleneingang IP65

www.wachendorff-automation.de/wdgi36e-k

Auflösung	
Impulszahl	1 I/U bis 16384 I/U

Mechanische Daten	
Gehäuse	
Flanschtyp	Endhohlwelle
Flanschmaterial	Aluminium
Flanschmaterial Rückseite	Edelstahl
- 1. Federblechausgleich	axial: ±1,2 mm, radial: ±0,4 mm
Gehäusedurchmesser	Ø 36 mm
Welle(n)	
Wellenmaterial	Edelstahl
Anlaufdrehmoment	ca. 0,3 Ncm bei Raumtemperatur
Wellendurchmesser	Ø 7 mm
Hinweis	über Reduzierhülse
Eindringtiefe min.	10 mm
Eindringtiefe max.	14,5 mm
Max. Wellenbelastung radial	80 N
Max. Wellenbelastung axial	50 N
Wellendurchmesser	Ø 8 mm
Hinweis	über Reduzierhülse
Eindringtiefe min.	10 mm
Eindringtiefe max.	14,5 mm
Max. Wellenbelastung radial	80 N
Max. Wellenbelastung axial	50 N
Wellendurchmesser	Ø 9,525 mm [Ø 3/8"] Order No: 4Z
Hinweis	über Reduzierhülse
Eindringtiefe min.	10 mm
Eindringtiefe max.	14,5 mm
Max. Wellenbelastung radial	80 N
Max. Wellenbelastung axial	50 N
Wellendurchmesser	Ø 10 mm
Hinweis	über Reduzierhülse
Eindringtiefe min.	10 mm
Eindringtiefe max.	14,5 mm
Max. Wellenbelastung radial	80 N
Max. Wellenbelastung axial	50 N
Wellendurchmesser	Ø 12 mm
Eindringtiefe min.	10 mm
Eindringtiefe max.	14,5 mm
Max. Wellenbelastung radial	80 N
Max. Wellenbelastung axial	50 N
Wellendurchmesser	Ø 14 mm
Eindringtiefe min.	10 mm
Eindringtiefe max.	14,5 mm
Max. Wellenbelastung radial	80 N
Max. Wellenbelastung axial	50 N
Wellendurchmesser	Ø 15 mm
Eindringtiefe min.	10 mm
Eindringtiefe max.	14,5 mm
Max. Wellenbelastung radial	80 N
Max. Wellenbelastung axial	50 N
Lager	
Lagertyp	2 Präzisionskugellager
Lebensdauer	1 x 10'9 U bei 100 % Lagerlast 1 x 10'10 U bei 40 % Lagerlast 1 x 10'11 U bei 20 % Lagerlast
Max. Betriebsdrehzahl	6000 min'-1

Kenndaten für funktionale Sicherheit	
$MTTF_d$	2200 a
Gebrauchsdauer (TM)	25 a
Lebensdauer Lager (L10h)	1 x 10'11 U bei 20 % Lagerlast und 6000 min'-1
Diagnosedeckungsgrad (DC)	0 %

Elektrische Daten	
Betriebsspannung/ Eigenstromaufnahme	4,75 VDC bis 5,5 VDC: typ. 40 mA
Funktionsprinzip	magnetisch
Ausgangsschaltung	HTL (TTL bei 5 VDC) HTL, inv. (TTL/RS422 komp. bei 5 VDC)
Impulsfrequenz	HTL bis 16384 I/U: max. 600 kHz TTL bis 16384 I/U: max. 1 MHz
Kanäle	ABN und invertierte Signale
Belastung	max. 40 mA / Kanal
Anschlussschutz	Verpol- und Kurzschlussschutz
Genauigkeit	
Phasenversatz	90° ± max. 7,5 % einer Periodendauer
Impuls-/Pausenverhältnis	50 % ± max. 7 %

Umweltdaten	
ESD (DIN EN 61000-4-2):	8 kV
Burst (DIN EN 61000-4-4):	2 kV
das schließt ein EMC:	DIN EN 61000-6-2 DIN EN 61000-6-3
Vibration: (DIN EN 60068-2-6)	50 m/s² (10 Hz bis 2000 Hz)
Schock: (DIN EN 60068-2-27)	1000 m/s² (6 ms)
Elektrische Sicherheit:	Gemäß DIN VDE 0160

Zolltarif-Informationen	
Zolltarifnummer:	90318020
Ursprungsland:	Deutschland

Allgemeine Daten	
Gewicht	ca. 165 g
Anschluss	Kabel- oder Steckerabgang
Schutzart (EN 60529)	Gehäuse: IP65, IP67, Welleneingang: IP65; Kabelabgang K1: IP40
Arbeitstemperatur	Steckerabgang: -40 °C bis +85 °C, Kabelabgang: -20 °C bis +80 °C (Option ACA: -40 °C bis +85 °C)
Lagerungstemperatur	Steckerabgang: -40 °C bis +85 °C, Kabelabgang: -30 °C bis +80 °C (Option ACA: -40 °C bis +85 °C)

Weitere Informationen
Allgemein technische Daten und Sicherheitshinweise **http://www.wachendorff-automation.de/atd**
Passendes Zubehör **http://www.wachendorff-automation.de/zub**

Kabelanschluss L2 axial mit 2 m Kabel

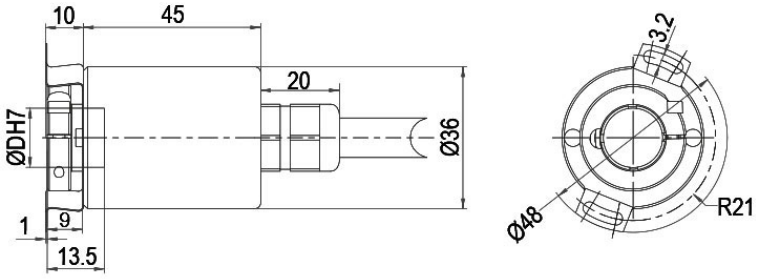

D = Ø 8, 10, 12, 14, 15 mm
(Ø 8, 10, mm mit Reduzierhülse / with adapter sleeve)

Beschreibung		ABN inv. möglich
L2	axial, Schirm mit Gebergehäuse leitend verbunden	•

Anschlussbelegungen		
	L2	**L2**
Schaltung	N35	M35
GND	WH	WH
+UB	BN	BN
A	GN	GN
B	YE	YE
N	GY	GY
-	-	-
A inv.	-	RD
B inv.	-	BK, (BU bei ACA)
N inv.	-	VT
Schirm	Litze	Litze

Kabelanschluss L3 radial mit 2 m Kabel

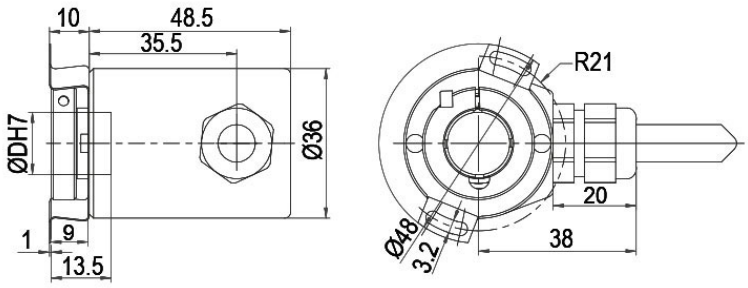

D = Ø 8, 10, 12, 14, 15 mm
(Ø 8, 10, mm mit Reduzierhülse / with adapter sleeve)

Beschreibung		ABN inv. möglich
L3	radial, Schirm mit Gebergehäuse leitend verbunden	•

Anschlussbelegungen		
	L3	**L3**
Schaltung	N35	M35
GND	WH	WH
+UB	BN	BN
A	GN	GN
B	YE	YE
N	GY	GY
-	-	-
A inv.	-	RD
B inv.	-	BK, (BU bei ACA)
N inv.	-	VT
Schirm	Litze	Litze

Kabelanschluss K1 (IP40) radial mit 2 m Kabel

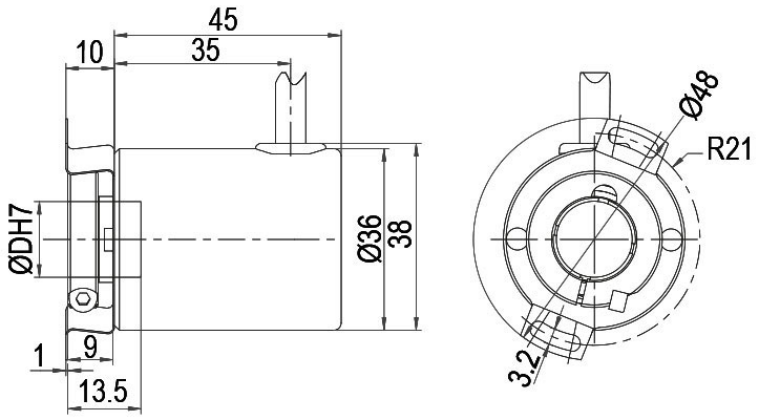

D = Ø 8, 10, 12, 14, 15 mm
(Ø 8, 10, mm mit Reduzierhülse / with adapter sleeve)

Beschreibung		ABN inv. möglich
K1	radial, Schirm offen (IP40)	•

Anschlussbelegungen		
	K1	**K1**
Schaltung	N35	M35
GND	WH	WH
+UB	BN	BN
A	GN	GN
B	YE	YE
N	GY	GY
-	-	-
A inv.	-	RD
B inv.	-	BK
N inv.	-	VT
Schirm	Litze	Litze

Sensorstecker (M12x1) SB axial, 5-, 8-polig

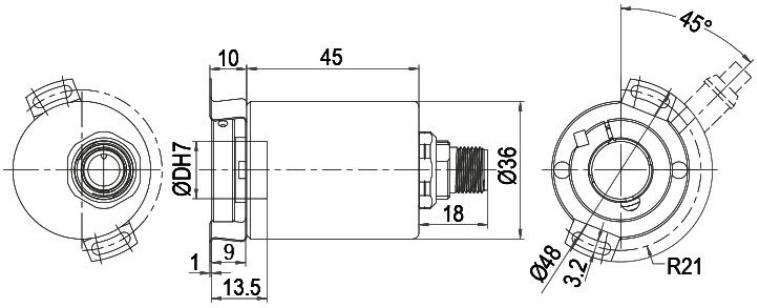

D = Ø 8, 10, 12, 14, 15 mm
(Ø 8, 10, mm mit Reduzierhülse / with adapter sleeve)

Beschreibung		ABN inv. möglich
SB5	axial, 5-polig, Stecker mit Gebergehäuse leitend verbunden	-
SB8	axial, 8-polig, Stecker mit Gebergehäuse leitend verbunden	•

Anschlussbelegungen		
	SB5	**SB8**
	5-polig	**8-polig**
	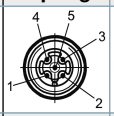	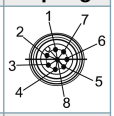
Schaltung	N35	M35
GND	3	1
+UB	1	2
A	4	3
B	2	4
N	5	5
-	-	-
A inv.	-	6
B inv.	-	7
N inv.	-	8
n. c.	-	-
Schirm	-	-

Sensorstecker (M12x1) SC radial, 5-, 8-polig

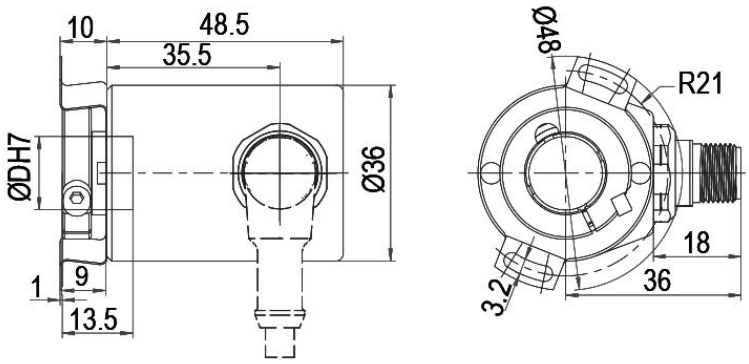

D = Ø 8, 10, 12, 14, 15 mm

(Ø 8, 10, mm mit Reduzierhülse / with adapter sleeve)

Beschreibung		ABN inv. möglich
SC5	radial, 5-polig, Stecker mit Gebergehäuse leitend verbunden	-
SC8	radial, 8-polig, Stecker mit Gebergehäuse leitend verbunden	•

Anschlussbelegungen		
	SC5	**SC8**
	5-polig	**8-polig**
	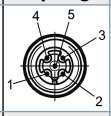	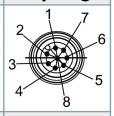
Schaltung	N35	M35
GND	3	1
+UB	1	2
A	4	3
B	2	4
N	5	5
-	-	-
A inv.	-	6
B inv.	-	7
N inv.	-	8
n. c.	-	-
Schirm	-	-

Optionen

Besonders leichtlaufender Geber	Bestell-Code
Der Drehgeber WDGI 36E ist auch als besonders leichtlaufender Geber erhältlich. Dabei ändert sich das Anlaufdrehmoment auf ≤ 0,25 Ncm und die Schutzart am Welleneingang auf IP50.	**AAC**

Niedrig Temperatur	Bestell-Code
Der Drehgeber WDGI 36E mit den Ausgangsschaltungen N35, M35 ist auch mit dem erweiterten Temperaturbereich -40 °C bis +85 °C (gemessen am Flansch) lieferbar.	**ACA**

Druckausgleichsmembran	Bestell-Code
Der Drehgeber WDGI 36E ist optional auch mit einer Druckausgleichsmembran erhältlich. Diese verhindert das Eindringen von Wasser in das Drehgebergehäuse bei hoher Luftfeuchtigkeit. Schutzart bis IP67, Temperaturbereich und Salznebelbeständigkeit bleiben erhalten. Chemikalien- und Lösemittelbeständig nach DIN EN ISO2812-1.	**ACR**

Kabellänge	Bestell-Code
Der Drehgeber WDGI 36E ist auch mit mehr als 2 m Kabel erhältlich. Die max. Kabellänge ist abhängig von der Betriebsspannung und der Frequenz; siehe https://www.wachendorff-automation.de/download/download-atd/ Bei der Bestellung ergänzen Sie bitte die Bestellnummer mit einer 3-stelligen Ziffer welche die Länge in Dezimeter angibt. Beispiel: 5 m Kabellänge = 050	**XXX = Dezimeter**

Beispl. Bestell-Nr.	Typ	Ihr Drehgeber
WDGI 36E	WDGI 36E	WDGI 36E

	Hohlwellendurchmesser	
12	07; 08; 4Z; 10; 12; 14; 15	

	Impulszahlen:	
16384	1-16384 Andere Impulszahlen auf Anfrage	

	Impulsfolge:	
ABN	ABN	

	Ausgangsschaltung					
M35	**Auflösung I/U**	**Betriebs-spannung VDC**	**Ausgangsschaltung**	**-**	**Bestellschlüssel**	
	1-16384	4,75 - 30	HTL (TTL bei 5 VDC)	-	N35	
		4,75 - 30	HTL, inv. (TTL/RS422 komp. bei 5 VDC)	-	M35	

	Elektrischer Anschluss			
L2	**Beschreibung**	**ABN inv. mögl.**	**Bestellschlüssel**	
	Kabel: Länge (2 m Standard, WDG 58T: 1 m)			
	radial, Schirm offen (IP40)	•	K1	
	axial, Schirm mit Gebergehäuse leitend verbunden	•	L2	
	radial, Schirm mit Gebergehäuse leitend verbunden	•	L3	
	Stecker: (Stecker mit Gebergehäuse leitend verbunden)			
	Sensorstecker, M12x1, 5-polig, axial	-	SB5	
	Sensorstecker, M12x1, 5-polig, radial	-	SC5	
	Sensorstecker, M12x1, 8-polig, axial	•	SB8	
	Sensorstecker, M12x1, 8-polig, radial	•	SC8	

	Optionen		
	Beschreibung	**Bestellschlüssel**	
	Keine Option gewählt	Leer	
	Besonders leichtlaufender Geber	AAC	
	Niedrig Temperatur	ACA	
	Druckausgleichsmembran	ACR	
	Kabellänge	XXX = Dezimeter	

Bsp-Bestell-Nr.=	WDGI 36E	12	16384	ABN	M35	L2		WDGI 36E							Ihr Drehgeber

Ansprechpartner

Für technische Fragen
(Anwendungsberatung, Anpassungsentwicklung, inkrementale Drehgeberauswahl)
wenden Sie sich bitte an:

Technische Anwendungsberatung inkrementale Drehgeber
Kai Nagel
Tel: +49 6722 9965131
E-Mail: support-wa@wachendorff.de

Für kaufmännische Fragen und Angebote
wenden Sie sich bitte an:

Vertriebsinnendienst (Deutschland)
Tel: +49 6722 9965599
E-Mail: sales-wa@wachendorff.de
https://www.wachendorff-automation.de/vertrieb-de/

WACHENDORFF
The Encoder Experts
Authorized Distributor

Im deutschsprachigen Ausland
wenden Sie sich bitte an:

Ihren Distributor

https://www.wachendorff-automation.de/distributoren.html

WACHENDORFF

Wachendorff Automation GmbH & Co. KG
Industriestrasse 7 • 65366 Geisenheim
Germany

Tel: +49 67 22 / 99 65 25
E-Mail: wdg@wachendorff.de
www.wachendorff-automation.de